ALSISTEM
it's my window

Info prodotto 1824
15.10.2018

TT 1621 e TAC 804
SLIDE 106 NODO CENTRALE RIDOTTO

Si informa che è stato progettato un **nuovo profilo per i montanti centrali** della serie **Slide 106**. Con il nuovo profilo **TT 1621** e utilizzando la **TAC 804** il **nodo centrale dello scorrevole misura 59mm**.

SISTEMA	NODO TRADIZIONALE	NODO RIDOTTO
Slide 106	90mm	59mm

Seguono: nodo e lavorazione da eseguire sul traverso TT 1621.

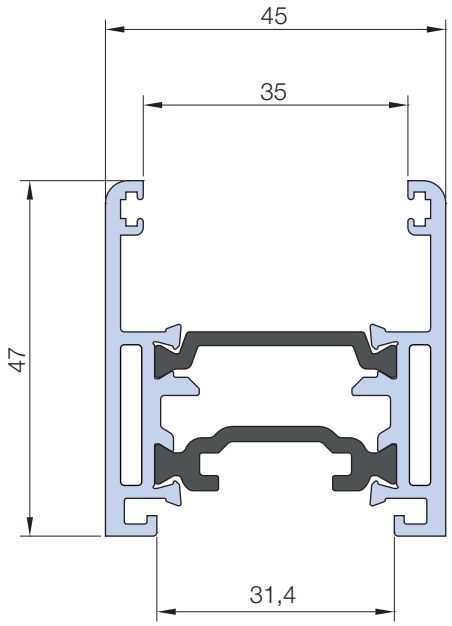

TT 1621
1306 g/m

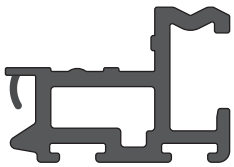

TAC 804

EasyDoor	Elite Door 72	Door 62	Door 72	Sirio 50	Smart 30	Planet 45	Planet 50 TT	Planet 50 PLUS	Planet 62 TT	Planet 62 PLUS	Planet 72 HT	Planet 72 PLUS	3G	Fullglazing	Matic 50	Matic 50 PLUS	Matic 62 TT	Matic 62 PLUS	Matic 72	Matic 72 PLUS	Nathura 59	Nathura 70	Nathura 82	Nathura 92	Slide 60	Slide 65	Slide 80/106 PLUS	Topslide 160	Slidewood 160	Topslidewood 214	Panoramico	Balconi e balaustre
																											●					

PROFILI, ACCESSORI E GUARNIZIONI DI QUESTO CATALOGO SONO
DI PROPRIETÀ DI ALSISTEM, TITOLARE DI TUTTI I DIRITTI DI ESCLUSIVA

ALSISTEM
it's my window

Info prodotto 1824
15.10.2018

TT 1621 e TAC 804
SLIDE 106 NODO CENTRALE RIDOTTO

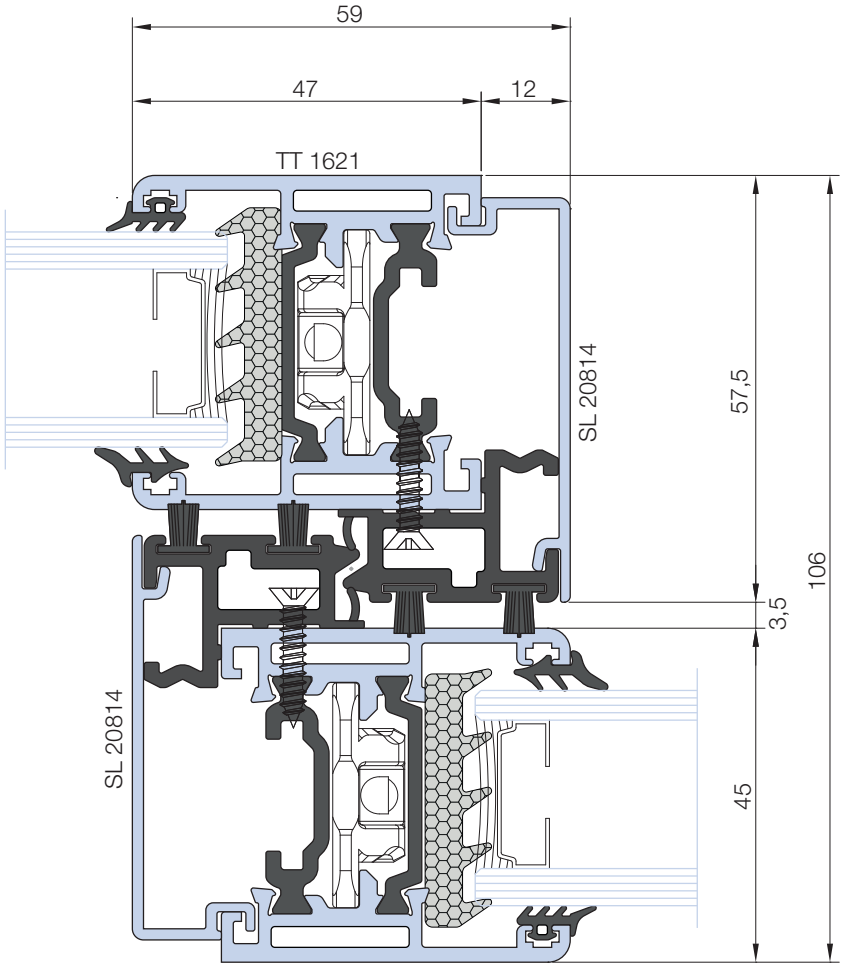

EasyDoor	Elite Door 72	Door 62	Door 72	Sirio 50	Smart 30	Planet 45	Planet 50 TT	Planet 50 PLUS	Planet 62 TT	Planet 62 PLUS	Planet 72 HT	Planet 72 PLUS	3G	Fullglazing	Matic 50	Matic 50 PLUS	Matic 62 TT	Matic 62 PLUS	Matic 72	Matic 72 PLUS	Nathura 59	Nathura 70	Nathura 82	Nathura 92	Slide 60	Slide 65	Slide 80/106 PLUS	Topslide 160	Slidewood 160	Topslidewood 214	Panoramico	Balconi e balaustre
																											●					

PROFILI, ACCESSORI E GUARNIZIONI DI QUESTO CATALOGO SONO
DI PROPRIETÀ DI ALSISTEM, TITOLARE DI TUTTI I DIRITTI DI ESCLUSIVA

ALSISTEM
it's my window

Info prodotto 1824
15.10.2018

TT 1621 e TAC 804
SLIDE 106 NODO CENTRALE RIDOTTO

Lavorazione

Lavorzione da effettuare sui traversi TT 1621 dal lato del nodo centrale

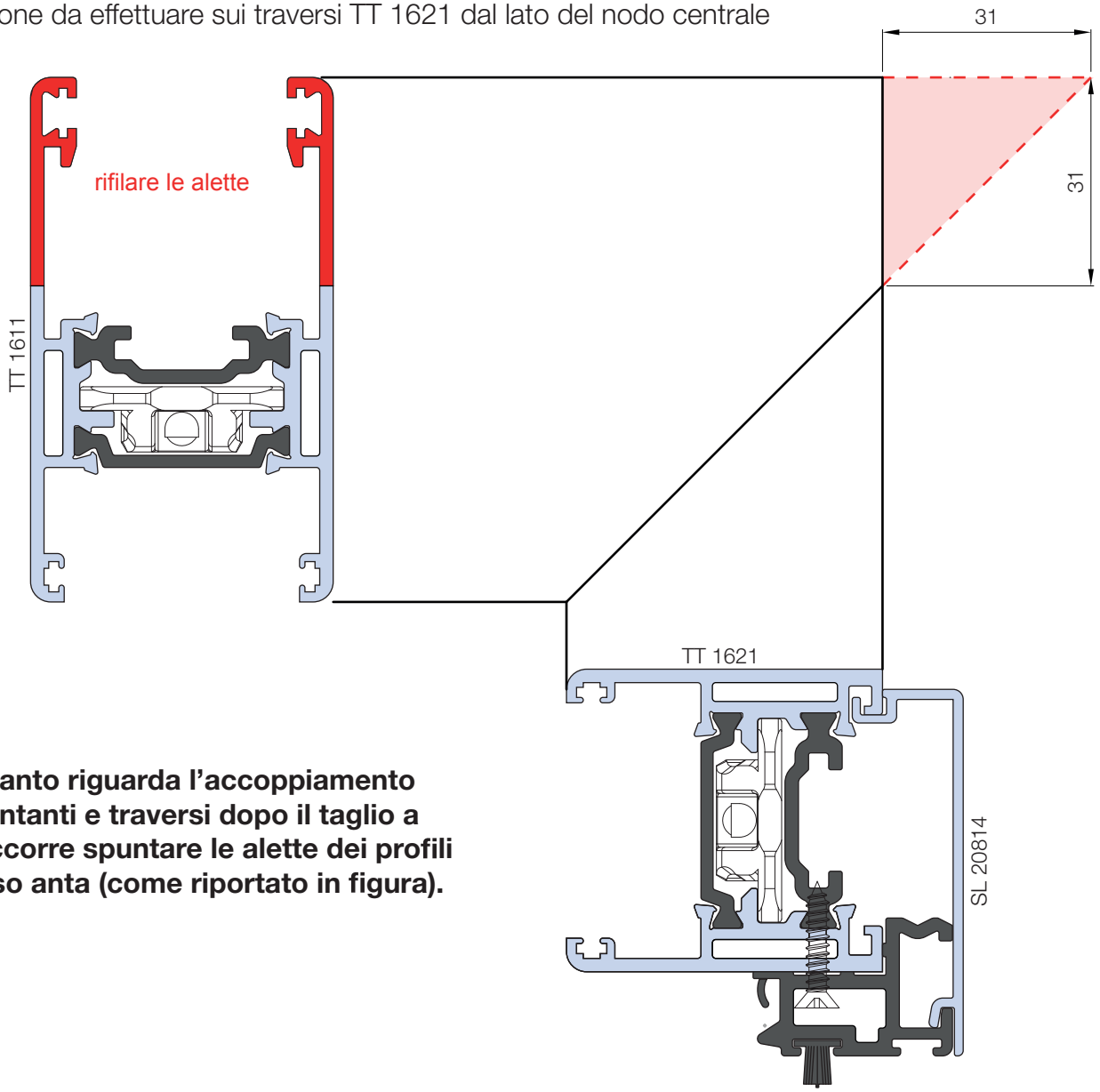

Per quanto riguarda l'accoppiamento tra montanti e traversi dopo il taglio a 45°, occorre spuntare le alette dei profili traverso anta (come riportato in figura).

EasyDoor	Elite Door 72	Door 62	Door 72	Sirio 50	Smart 30	Planet 45	Planet 50 TT	Planet 50 PLUS	Planet 62 TT	Planet 62 PLUS	Planet 72 HT	Planet 72 PLUS	3G	Fullglazing	Matic 50	Matic 50 PLUS	Matic 62 TT	Matic 62 PLUS	Matic 72	Matic 72 PLUS	Nathura 59	Nathura 70	Nathura 82	Nathura 92	Slide 60	Slide 65	Slide 80/106 PLUS	Topslide 160	Slidewood 160	Topslidewood 214	Panoramico	Balconi e balaustre
																											●					

PROFILI, ACCESSORI E GUARNIZIONI DI QUESTO CATALOGO SONO
DI PROPRIETÀ DI ALSISTEM, TITOLARE DI TUTTI I DIRITTI DI ESCLUSIVA

ALSISTEM
it's my window

Info prodotto 1824

15.10.2018

Lavorazione

Lavorzione da effettuare sui traversi TT 1611 dal lato del nodo centrale

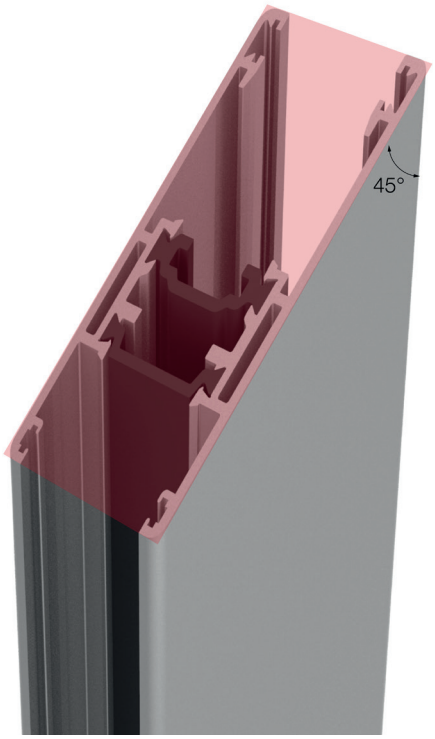

Tagliare a 45° i traversi superiori ed inferiori TT 1611 dal lato del nodo centrale.

Utilizzare correttore in tinta sulla lavorazione che rimane esposta.

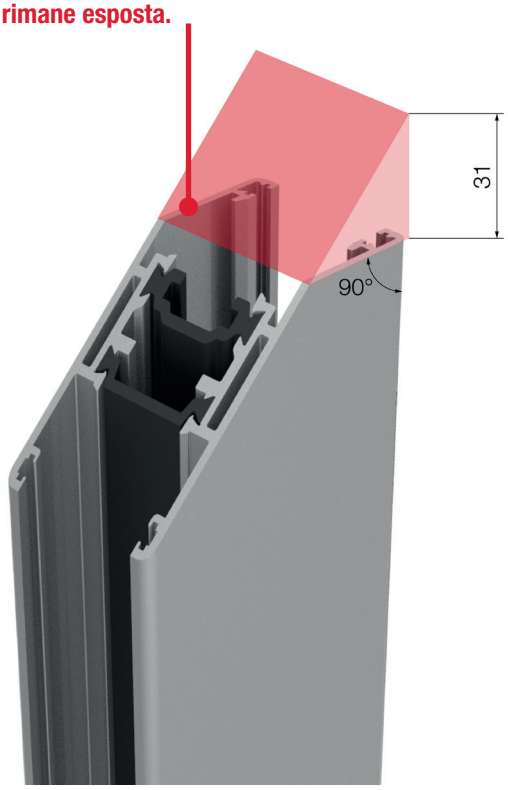

Dopo aver eseguito il taglio a 45° spuntare l'aletta per una lunghezza, ed una altezza, di 31mm (come indicato in figura).

EasyDoor	Elite Door 72	Door 62	Door 72	Sirio 50	Smart 30	Planet 45	Planet 50 TT	Planet 50 PLUS	Planet 62 TT	Planet 62 PLUS	Planet 72 HT	Planet 72 PLUS	3G	Fullglazing	Matic 50	Matic 50 PLUS	Matic 62 TT	Matic 62 PLUS	Matic 72	Matic 72 PLUS	Nathura 59	Nathura 70	Nathura 82	Nathura 92	Slide 60	Slide 65	Slide 80/106 PLUS	Topslide 160	Slidewood 160	Topslidewood 214	Panoramico	Balconi e balaustre
																											●					

PROFILI, ACCESSORI E GUARNIZIONI DI QUESTO CATALOGO SONO
DI PROPRIETÀ DI ALSISTEM, TITOLARE DI TUTTI I DIRITTI DI ESCLUSIVA

ALSISTEM
it's my window

Info prodotto 1824

15.10.2018

Lavorazione

Lavorazione sul profilo TT 1611

Dopo aver spuntato le alette occorre realizzare una fresatura come riportato in figura per permettere il corretto inserimento del tappo coprilavorazione.

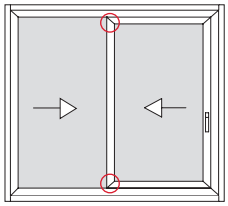

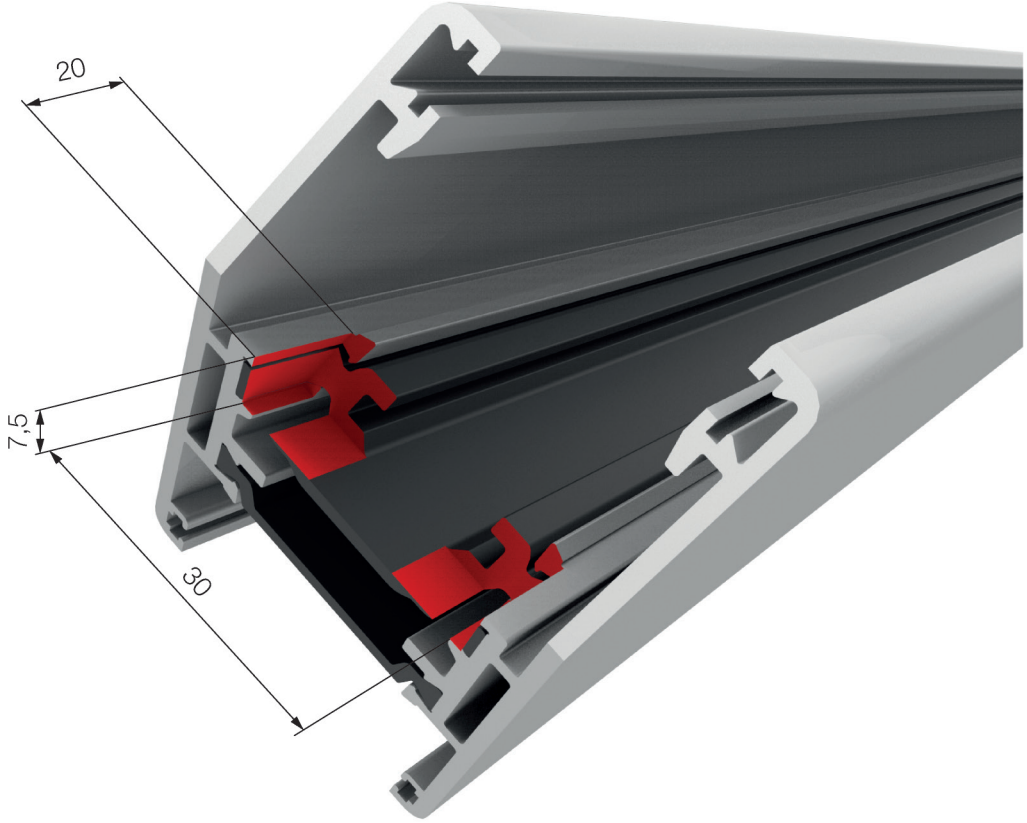

EasyDoor	Elite Door 72	Door 62	Door 72	Sirio 50	Smart 30	Planet 45	Planet 50 TT	Planet 50 PLUS	Planet 62 TT	Planet 62 PLUS	Planet 72 HT	Planet 72 PLUS	3G	Fullglazing	Matic 50	Matic 50 PLUS	Matic 62 TT	Matic 62 PLUS	Matic 72	Matic 72 PLUS	Nathura 59	Nathura 70	Nathura 82	Nathura 92	Slide 60	Slide 65	Slide 80/106 PLUS	Topslide 160	Slidewood 160	Topslidewood 214	Panoramico	Balconi e balaustre
																											●					

PROFILI, ACCESSORI E GUARNIZIONI DI QUESTO CATALOGO SONO
DI PROPRIETÀ DI ALSISTEM, TITOLARE DI TUTTI I DIRITTI DI ESCLUSIVA