Info Prodotto 1332

10 Ottobre 2013

LPB 13

Con la creazione del legno LPB 13 è possibile realizzare ante vetro infilare a spazio ridotto senza l'utilizzo del profilo riduttore.

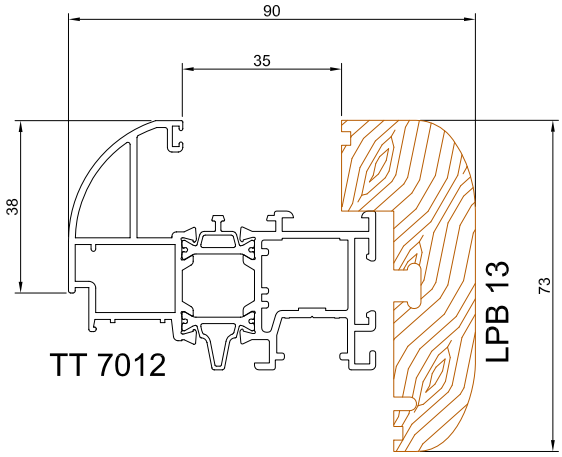

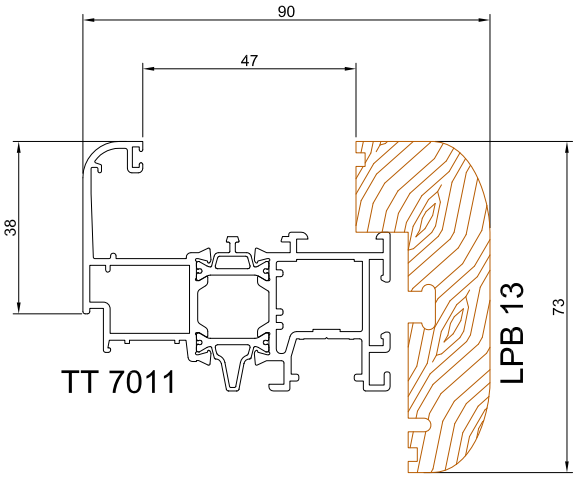

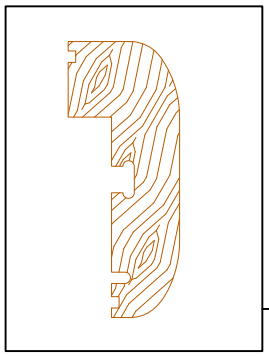

LPB 13

Legno anta vetro infilare con riduttore integrato

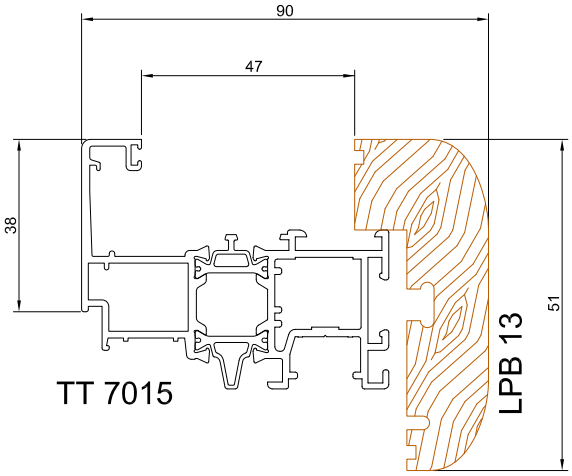

Profilati, accessori e guarnizioni di questa info prodotto sono di proprietà ALsistem, titolare di tutti i diritti di esclusiva.

Scopri tutta la gamma su **alsistem.com**

Sirio 50	
Persiana	
Planet 45	
Planet 50TT	
Planet 62TT	
Planet 72HT	
Matic 50	
Matic 62	
Matic 72	
Nathura 59	
Nathura 70	X
Nathura 82	X
Nathura 92	X
Elite Door 72	
Concept 65	
Slide 60	
Slide 65	
Slide 80	
Slide 106	
Slide Wood 160	
Top Slide 160	
Top Slide Wood 214	
Global 45	