**Info Prodotto 1422**

14 Novembre 2014

# Blocchetti legno ACP 7010 e ACP 7011 con chiave ACP 7012

La chiave serve per agevolare la rotazione dei blocchetti sia in chiusura che in apertura, si utilizzerà la parte curva per l'apertura mentre la coda per serrare il block stop.

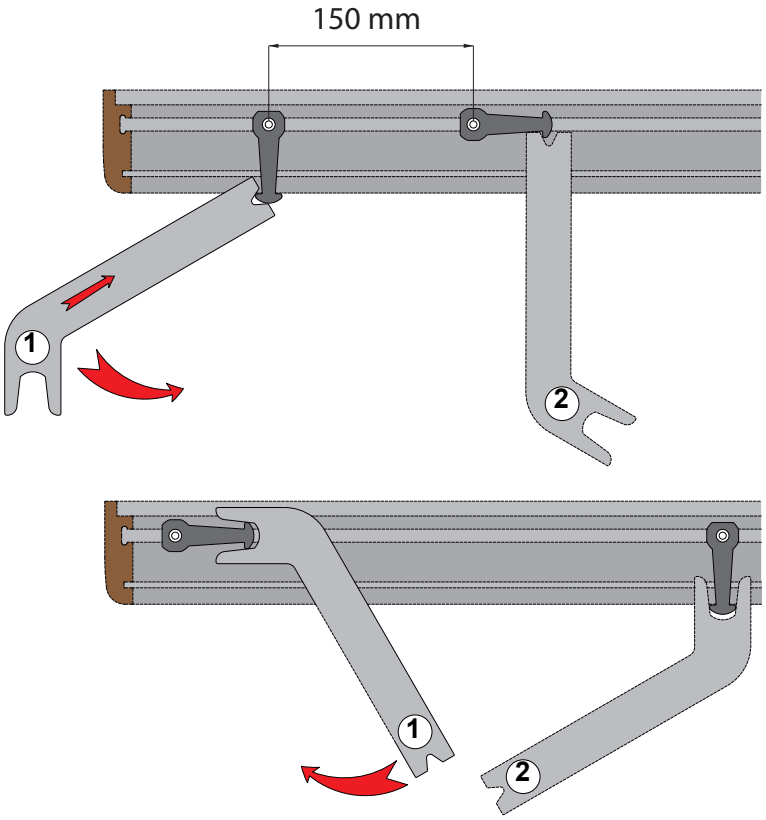


## CHIUSURA

per chiudere occorre spingere e ruotare in senso anti orario

## APERTURA

per aprire occorre ruotare in senso orario

APPLICARE I BLOCCHETTI OGNI 150 MM SU TUTTO IL PERIMETRO

Profilati, accessori e guarnizioni di questa info prodotto sono di proprietà ALsistem, titolare di tutti i diritti di esclusiva.

Scopri tutta la gamma su **alsistem.com**

| | |
|---|---|
| Easy Door | |
| Sirio 50 | |
| Persiana | |
| Smart 30 | |
| Planet 45 | |
| Planet 50TT | |
| Planet 62TT | |
| Planet 72HT | |
| Matic 50 | |
| Matic 62 | |
| Matic 72 | |
| Nathura 59 | X |
| Nathura 70 | X |
| Nathura 82 | X |
| Nathura 92 | X |
| Elite Door 72 | |
| Concept 65 | |
| Slide 60 | |
| Slide 65 | |
| Slide 80 | |
| Slide 106 | |
| Slide Wood 160 | |
| Top Slide 160 | |
| Top Slide Wood 214 | |
| Global 45 | |