Info Prodotto 1327

16 Settembre 2013

SL 20908

Profilo: Soglia a filo pavimento
Peso: 804 gr/m
Note: Il profilo dà la possibilità di realizzare finestre alzanti scorrevoli della serie Top Slide 160 e Top Slide Wood 214, con soglia a filo pavimento. Vedi le 2 possibili soluzioni architettoniche, riportate di seguito.

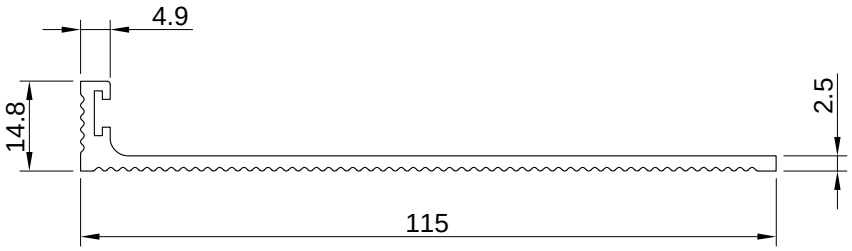

N.B.: All'interno dei cataloghi ALsistem questo profilo è riportato con lunghezza 88 mm. E' stata però modificato, per ragioni tecniche, portandolo ad una quota di 115 mm.

(A) Soluzione per pavimento con soglia a filo interno ed esterno.
Attenzione!!! Questa soluzione può essere utilizzata solamente per finestre poste al riparo diretto delle intemperie (esempio: finestre poste sotto porticati)

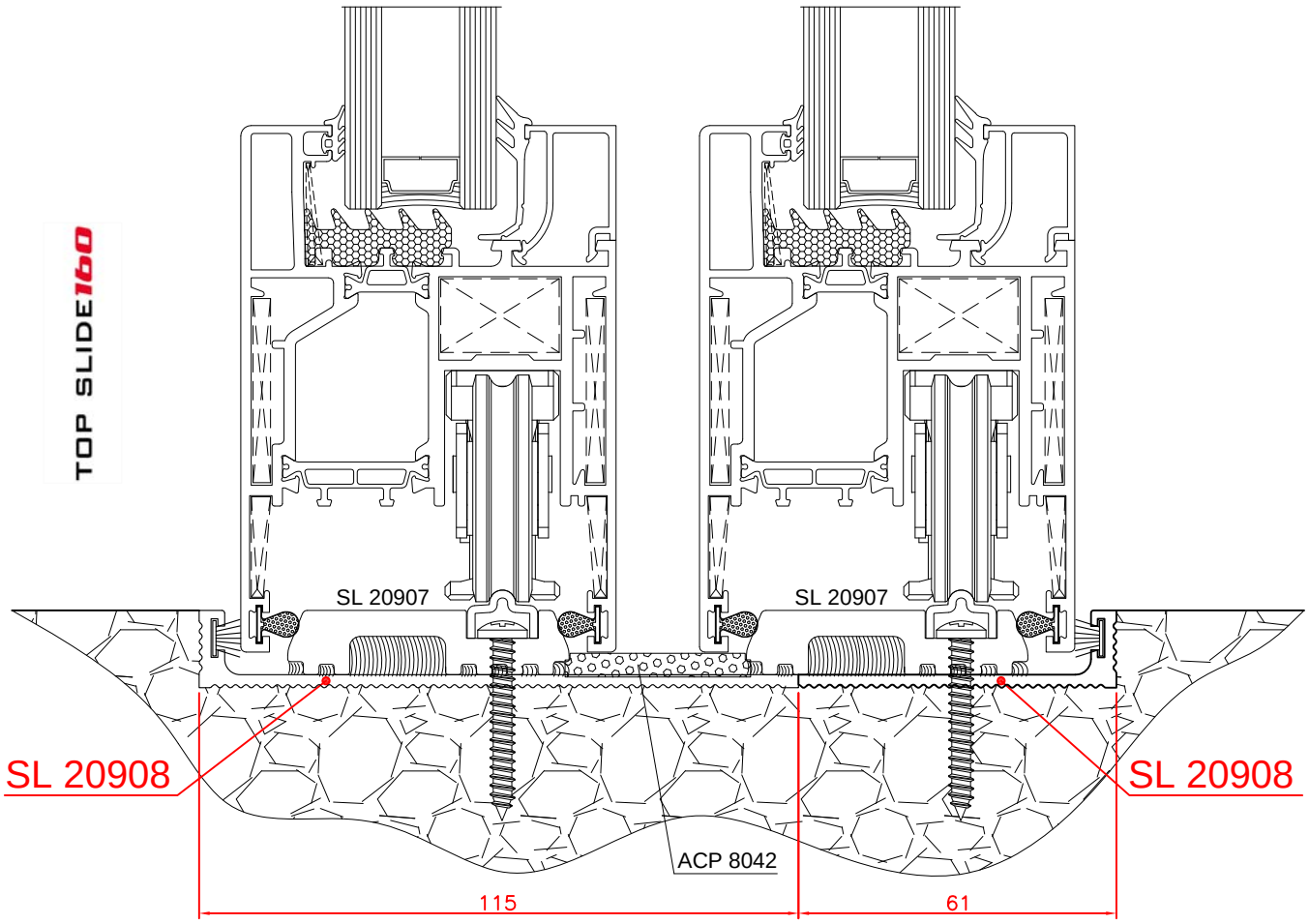

Profilati, accessori e guarnizioni di questa info prodotto sono di proprietà ALsistem, titolare di tutti i diritti di esclusiva.

Scopri tutta la gamma su **alsistem.com**

Sirio 50	
Persiana	
Planet 45	
Planet 50TT	
Planet 62TT	
Planet 72HT	
Matic 50	
Matic 62	
Matic 72	
Nathura 59	
Nathura 70	
Nathura 82	
Nathura 92	
Elite Door 72	
Concept 65	
Slide 60	
Slide 65	
Slide 80	X
Slide 106	X
Slide Wood 160	X
Top Slide 160	X
Top Slide Wood 214	X
Global 45	

Info Prodotto 1327

16 Settembre 2013

B Soluzione per pavimento con soglia filo interno e gradino verso l'esterno.
Soprattutto in questa soluzione, il profilato acquista un'importante funzione di dima, molto utile al serramentista durante la posa del serramento.

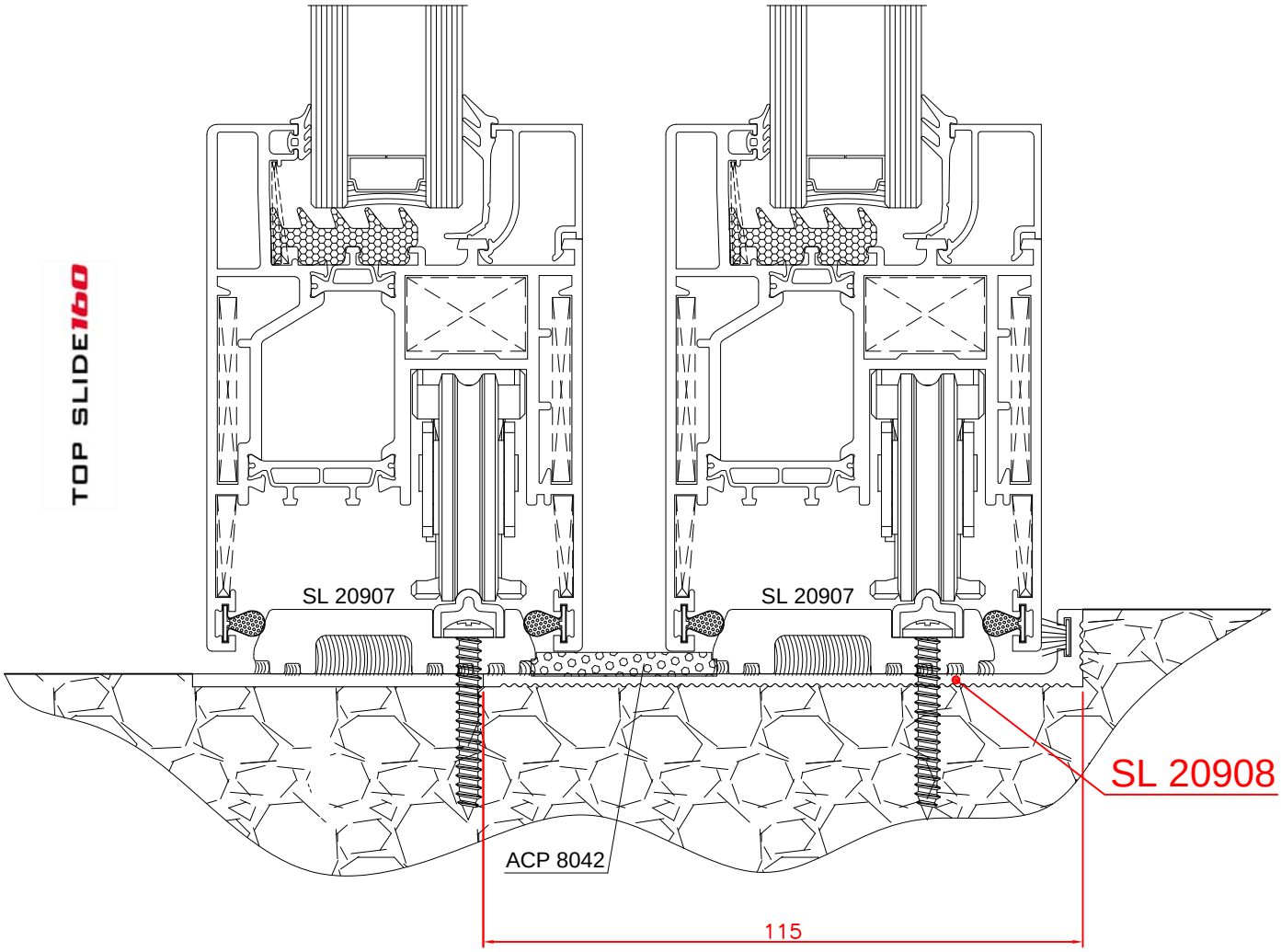

Profilati, accessori e guarnizioni di questa info prodotto
sono di proprietà ALsistem, titolare di tutti i diritti di esclusiva.

Scopri tutta la gamma su **alsistem.com**

Sirio 50	
Persiana	
Planet 45	
Planet 50TT	
Planet 62TT	
Planet 72HT	
Matic 50	
Matic 62	
Matic 72	
Nathura 59	
Nathura 70	
Nathura 82	
Nathura 92	
Elite Door 72	
Concept 65	
Slide 60	
Slide 65	
Slide 80	X
Slide 106	X
Slide Wood 160	X
Top Slide 160	X
Top Slide Wood 214	X
Global 45	

Info Prodotto 1327

16 Settembre 2013

A Soluzione per pavimento con soglia a filo interno ed esterno.
Attenzione!!! Questa soluzione può essere utilizzata solamente per finestre poste al riparo diretto delle intemperie (esempio: finestre poste sotto porticati)

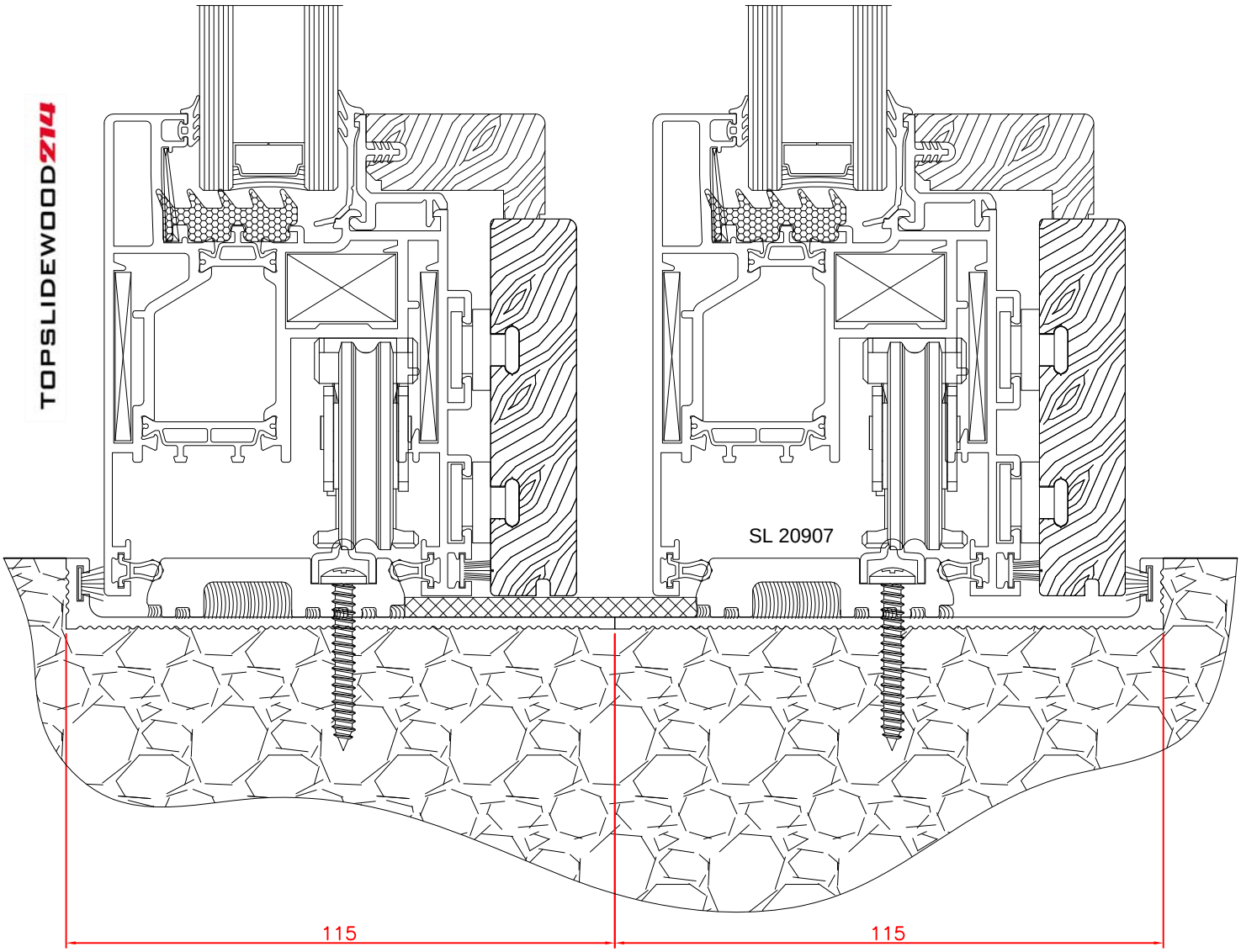

Profilati, accessori e guarnizioni di questa info prodotto
sono di proprietà ALsistem, titolare di tutti i diritti di esclusiva.

Scopri tutta la gamma su **alsistem.com**

Sirio 50	
Persiana	
Planet 45	
Planet 50TT	
Planet 62TT	
Planet 72HT	
Matic 50	
Matic 62	
Matic 72	
Nathura 59	
Nathura 70	
Nathura 82	
Nathura 92	
Elite Door 72	
Concept 65	
Slide 60	
Slide 65	
Slide 80	X
Slide 106	X
Slide Wood 160	X
Top Slide 160	X
Top Slide Wood 214	X
Global 45	

Info Prodotto 1327

16 Settembre 2013

B Soluzione per pavimento con soglia filo interno e gradino verso l'esterno.
Soprattutto in questa soluzione, il profilato acquista un'importante funzione di dima, molto utile al serramentista durante la posa del serramento.

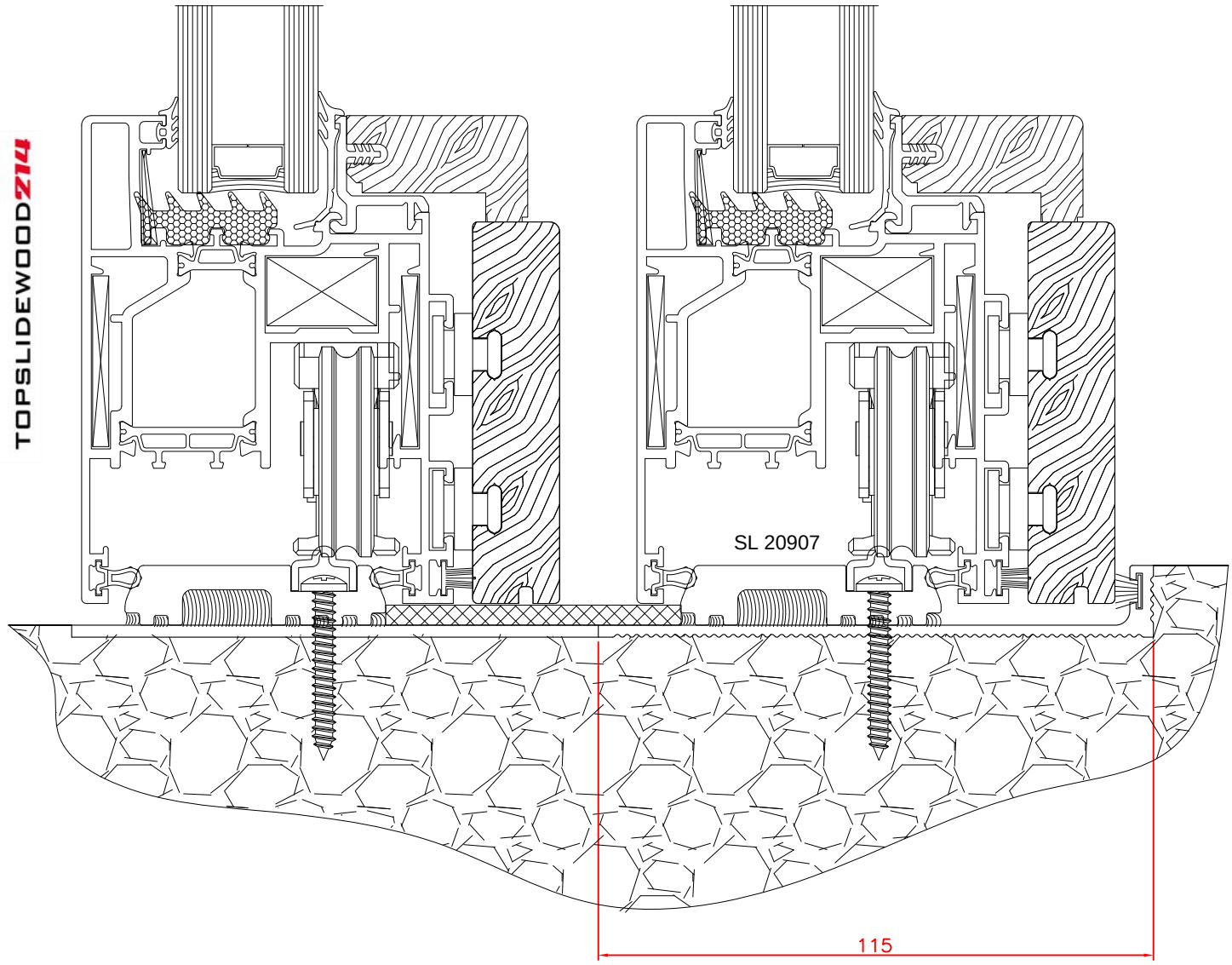

Profilati, accessori e guarnizioni di questa info prodotto
sono di proprietà ALsistem, titolare di tutti i diritti di esclusiva.

Scopri tutta la gamma su **alsistem.com**

Sirio 50	
Persiana	
Planet 45	
Planet 50TT	
Planet 62TT	
Planet 72HT	
Matic 50	
Matic 62	
Matic 72	
Nathura 59	
Nathura 70	
Nathura 82	
Nathura 92	
Elite Door 72	
Concept 65	
Slide 60	
Slide 65	
Slide 80	X
Slide 106	X
Slide Wood 160	X
Top Slide 160	X
Top Slide Wood 214	X
Global 45	

Info Prodotto 1327

16 Settembre 2013

E' possibile utilizzare il profilo **SL 20908** anche per le realizzazioni di finestre scorrevoli delle serie **Slide 80/106** e **Slide Wood 160**.

SLIDE 80
SLIDE 106

A

Soluzione per pavimento con soglia a filo interno ed esterno.
Attenzione!!! Questa soluzione può essere utilizzata solamente per finestre poste al riparo diretto delle intemperie (esempio: finestre poste sotto porticati)

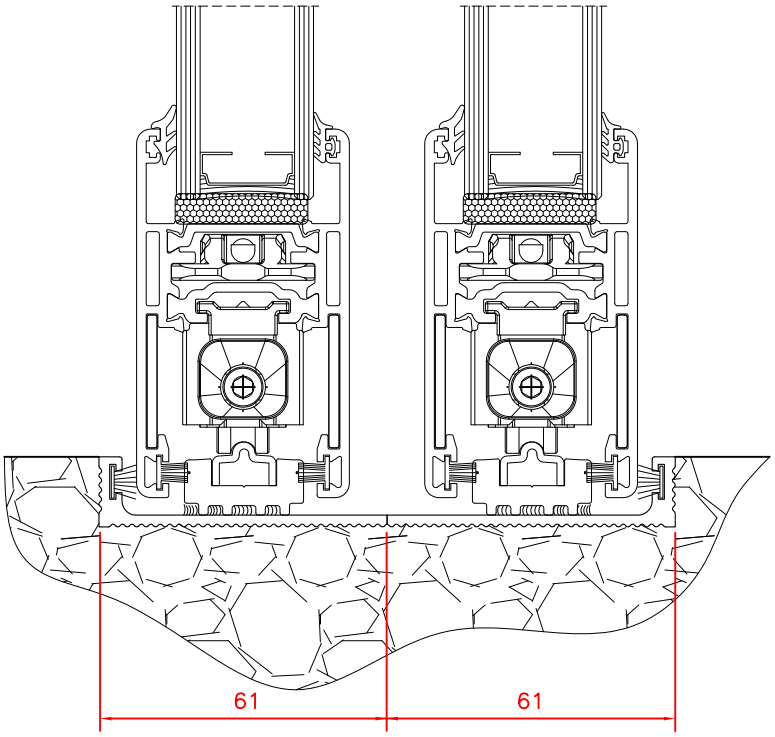

B

Soluzione per pavimento con soglia a filo interno ed esterno.
Attenzione!!! Questa soluzione può essere utilizzata solamente per finestre poste al riparo diretto delle intemperie (esempio: finestre poste sotto porticati)

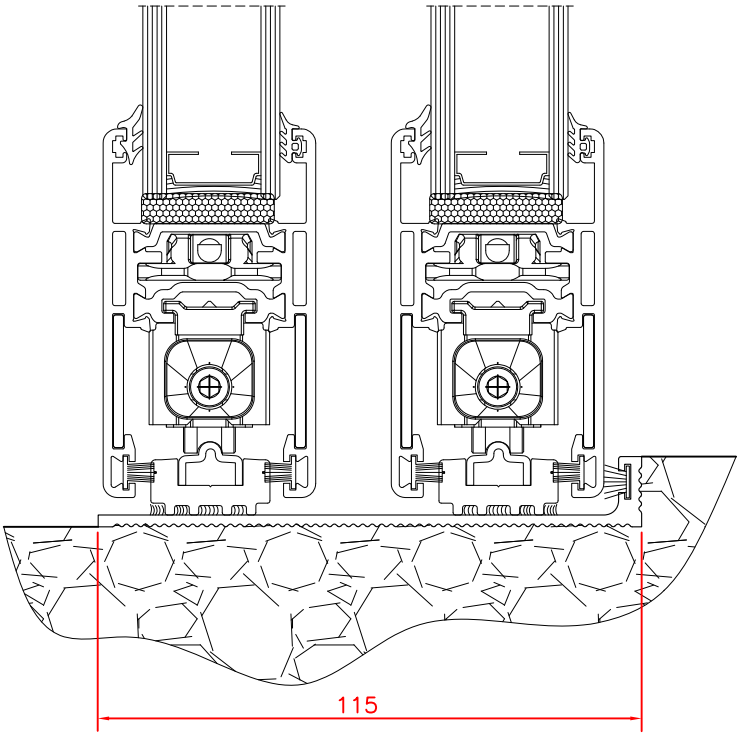

Profilati, accessori e guarnizioni di questa info prodotto sono di proprietà ALsistem, titolare di tutti i diritti di esclusiva.

Scopri tutta la gamma su **alsistem.com**

Sirio 50	
Persiana	
Planet 45	
Planet 50TT	
Planet 62TT	
Planet 72HT	
Matic 50	
Matic 62	
Matic 72	
Nathura 59	
Nathura 70	
Nathura 82	
Nathura 92	
Elite Door 72	
Concept 65	
Slide 60	
Slide 65	
Slide 80	X
Slide 106	X
Slide Wood 160	X
Top Slide 160	X
Top Slide Wood 214	X
Global 45	

Info Prodotto 1327

16 Settembre 2013

SLIDE WOOD160

A

Soluzione per pavimento con soglia a filo interno ed esterno.
Attenzione!!! Questa soluzione può essere utilizzata solamente per finestre poste al riparo diretto delle intemperie (esempio: finestre poste sotto porticati)

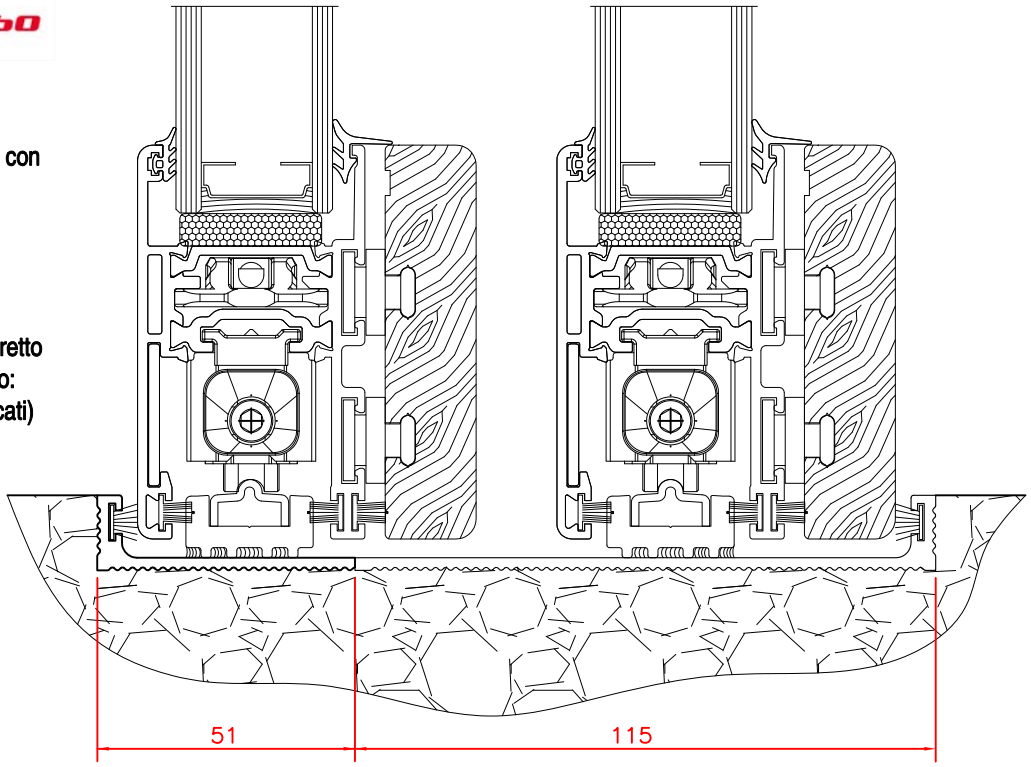

B

Soluzione per pavimento con soglia a filo interno ed esterno.
Attenzione!!! Questa soluzione può essere utilizzata solamente per finestre poste al riparo diretto delle intemperie (esempio: finestre poste sotto porticati)

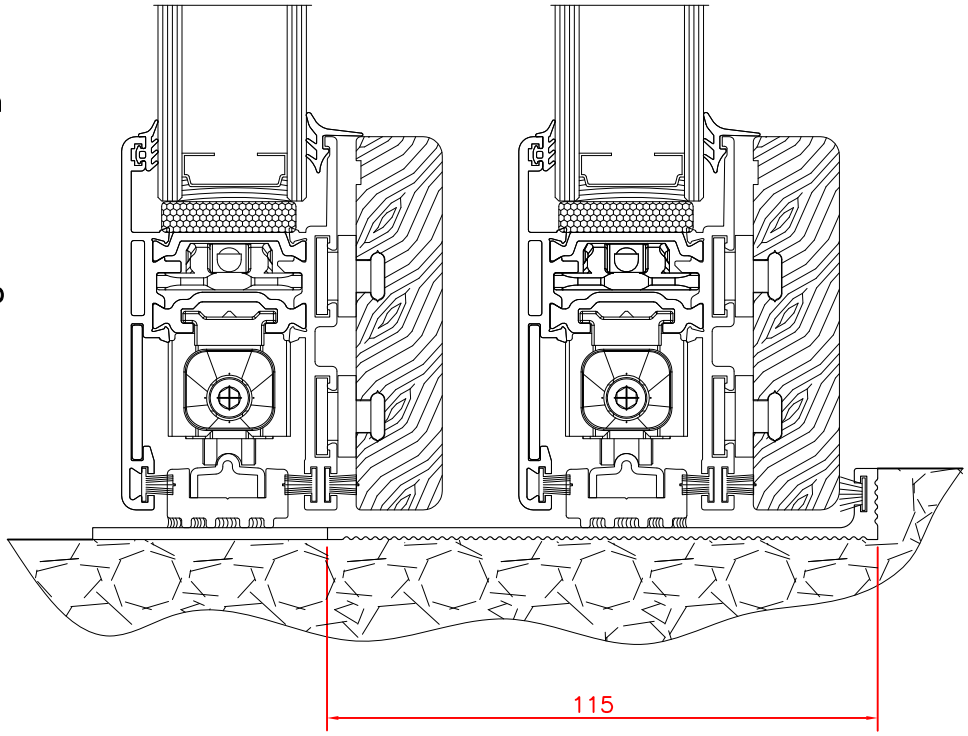

Profilati, accessori e guarnizioni di questa info prodotto sono di proprietà ALsistem, titolare di tutti i diritti di esclusiva.

Scopri tutta la gamma su **alsistem.com**

Sirio 50	
Persiana	
Planet 45	
Planet 50TT	
Planet 62TT	
Planet 72HT	
Matic 50	
Matic 62	
Matic 72	
Nathura 59	
Nathura 70	
Nathura 82	
Nathura 92	
Elite Door 72	
Concept 65	
Slide 60	
Slide 65	
Slide 80	X
Slide 106	X
Slide Wood 160	X
Top Slide 160	X
Top Slide Wood 214	X
Global 45	