Info Prodotto 1509

30 Marzo 2015

TAC 803

E' stato modificato il profilo chicane in PVC per le serie Slide 80/106 e Slide Wood 160.

Nel profilo è stata aggiunta un'aletta (evidenziato in rosso) per coprire le viti che fissano la chicane al profilo di alluminio, migliorando l'estetica finale del prodotto finito.

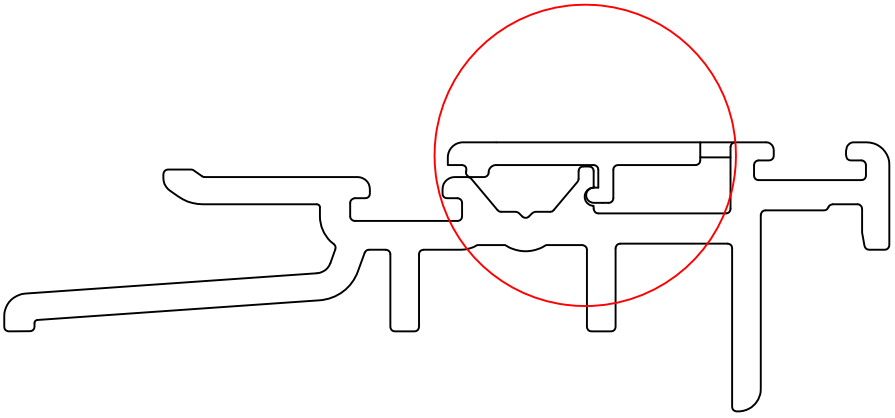

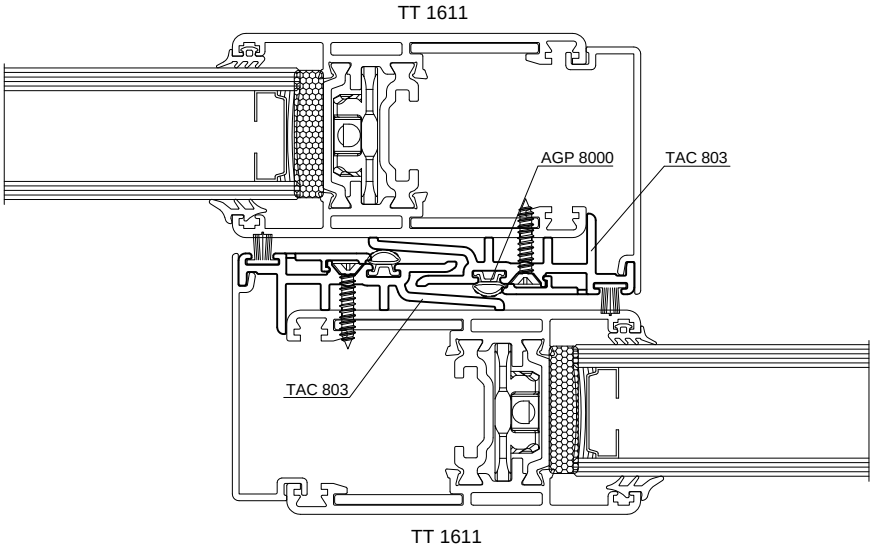

Profilati, accessori e guarnizioni di questa info prodotto
sono di proprietà ALsistem, titolare di tutti i diritti di esclusiva.

Scopri tutta la gamma su **alsistem.com**

Easy Door	
Sirio 50	
Persiana	
Smart 30	
Planet 45	
Planet 50TT	
Planet 62TT	
Planet 72HT	
Matic 50	
Matic 62	
Matic 72	
Nathura 59	
Nathura 70	
Nathura 82	
Nathura 92	
Elite Door 72	
Concept 65	
Slide 60	
Slide 65	
Slide 80	X
Slide 106	X
Slide Wood 160	X
Top Slide 160	
Top Slide Wood 214	
Global 45	