Errata Corrige n° 1602

16 Febbraio 2016

Sono state modificate alcune misure sulle distinte di taglio di pagina 24 del catalogo Slide65, segnalate qui sotto in rosso.

SISTEM

SLIDE65

finestra scorrevole 2 vie 4 ante

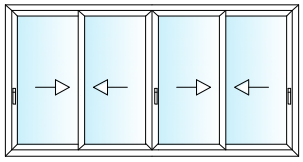

distinta vetri

nr. pezzi	L	H
4	L/4-97.3	H-185

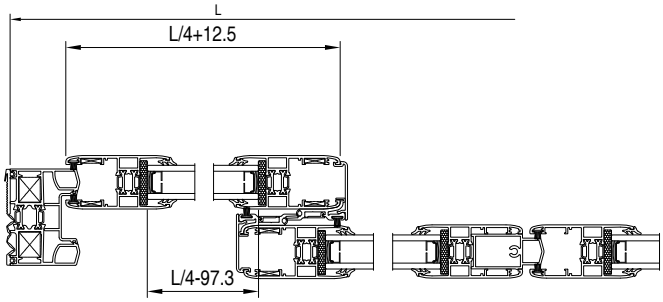

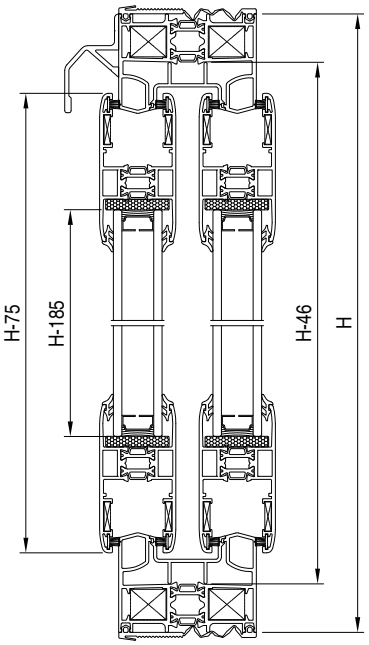

distinta profili

articolo	descrizione	pezzi	misura	taglio
PL 6603	traverso telaio	2	L	
	montante telaio	2	H	
PL 6611	traverso anta	8	L/4+12.5	
	montante anta	8	H-75	
SL 20613	riporto centrale	4	H-75	
SL 20684	chiusura ante	1	H-104	
SL 20822	gocciolatoio	1	L	

distinta guarnizioni

articolo	descrizione	pezzi	misura
AGP 4099	isolamento muro	4 4	L H
AGP 3102	vetro	12 12	L/4-97.3 H-185
AGP 6955	spazzolino	10 16	H-75 L/4+12.5
TAC 653	incontro centrale	4	H-75
TAC 654	canalina	2 4 2	H-46 L/4-53.2 L-238-(L/2-106.4)
AGP 4011	sotto vetro	8 8	L/4-97.3 H-185

distinta accessori

articolo	descrizione	q.tà
ACP 6609	maniglia ad incasso	3
ACP 6614	riscontro maniglia	3
ACP 6612	kit base	2
ACP 2028	cappette scarico acqua	6
ACP 7001	squadretta multifunzione	8
ACP 5001	vite per ACP 7001	16
ACP 6601	squadretta anta	16
ACP 5036	regolo muro	10
ACP 5530	appoggio vetro	24

Profilati, accessori e guarnizioni di questa info prodotto
sono di proprietà ALsistem, titolare di tutti i diritti di esclusiva.

Scopri tutta la gamma su **alsistem.com**