Info Prodotto 1303

22 Gennaio 2013

Profilo: anta liscia Matic
Giunzione angolo principale: ACP 5801 (multifunzione) oppure ACP 5002 (bottone)
Squadretta allineamento interna: ACP 5008
Squadretta tubolarità esterna: ACP 50153
Squadretta allineamento esterna: ACP 50110

MATIC 50 TT

TT 51211

Peso: 1523 gr/m

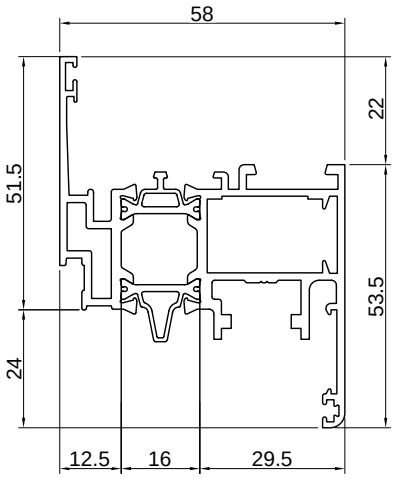

MATIC 62 TT

TT 61211

Peso: 1618 gr/m

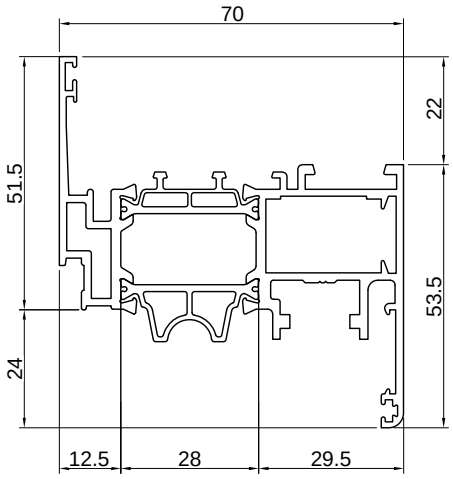

MATIC 72 HT

TT 71211

Peso: 1708 gr/m

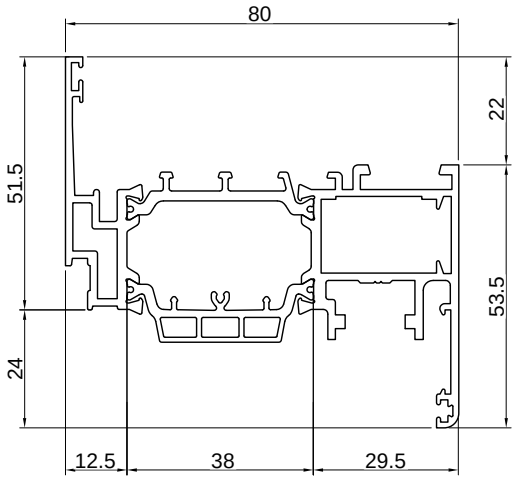

Profilati, accessori e guarnizioni di questa info prodotto
sono di proprietà ALsistem, titolare di tutti i diritti di esclusiva.

Scopri tutta la gamma su **alsistem.com**

Sirio 50	
Persiana	
Planet 45	
Planet 50TT	
Planet 62TT	
Planet 72HT	
Matic 50	X
Matic 62	X
Matic 72	X
Nathura 59	
Nathura 70	
Nathura 82	
Nathura 92	
Elite Door 72	
Concept 65	
Slide 60	
Slide 65	
Slide 80	
Slide 106	
Slide Wood 160	
Top Slide 160	
Top Slide Wood 214	
Global 45	