Info Prodotto 1304

22 Gennaio 2013

AGP 4015

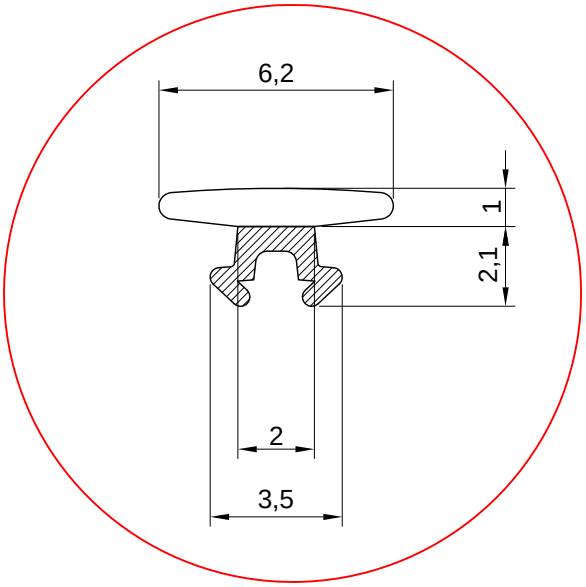

Descrizione: Guarnizione di battuta esterna / Guarnizione acustica
Tipo di inserimento: Infilare
Materiale: PP (Polipropilene) / TPV (Termoplastico vulcanizzato)
Colore: Nero
Confezione: 750 m
Note: Guarnizione coestrusa a base rigida sostituibile.

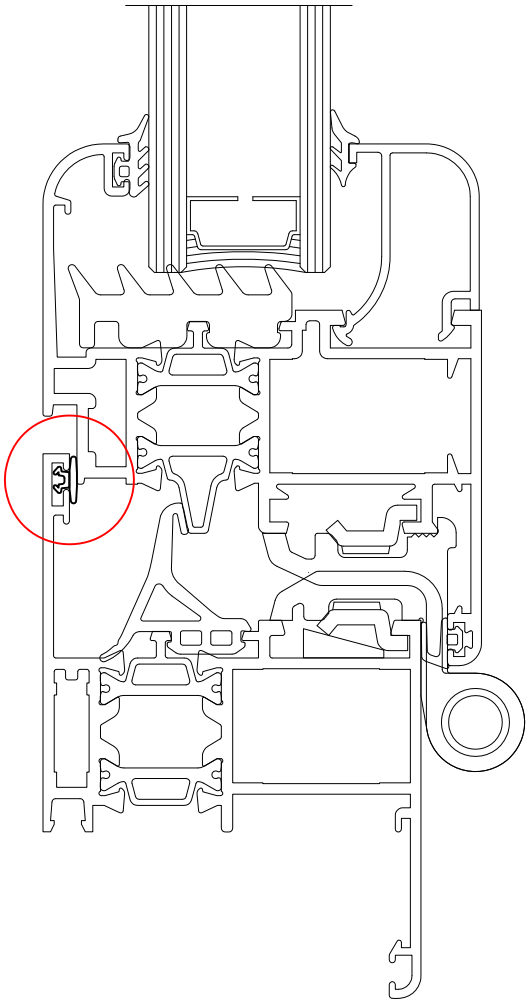

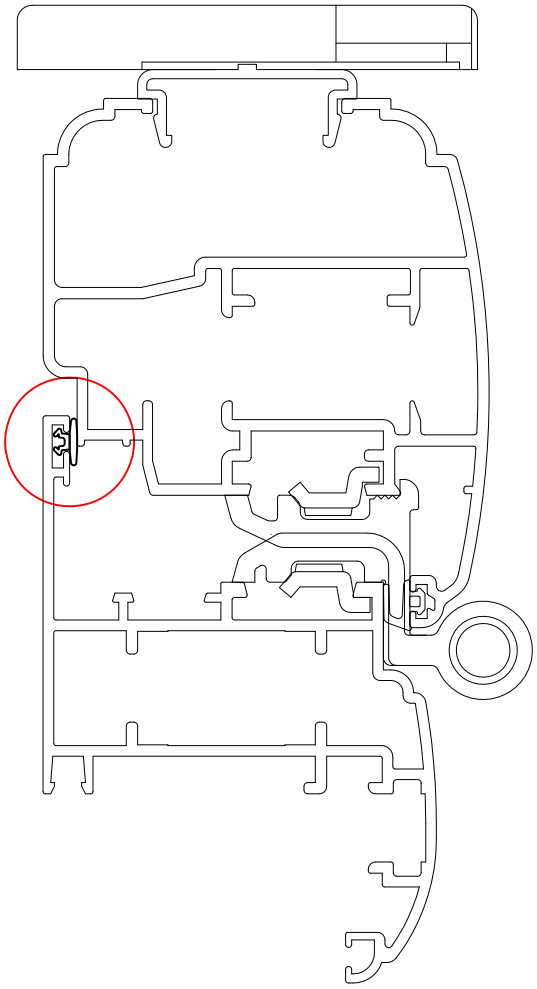

Profilati, accessori e guarnizioni di questa info prodotto
sono di proprietà ALsistem, titolare di tutti i diritti di esclusiva.

Scopri tutta la gamma su **alsistem.com**

Sirio 50	
Persiana	X
Planet 45	X
Planet 50TT	X
Planet 62TT	X
Planet 72HT	X
Matic 50	X
Matic 62	X
Matic 72	X
Nathura 59	X
Nathura 70	X
Nathura 82	X
Nathura 92	X
Elite Door 72	
Concept 65	
Slide 60	
Slide 65	
Slide 80	
Slide 106	
Slide Wood 160	
Top Slide 160	
Top Slide Wood 214	
Global 45	