Info Prodotto 1330

20 Settembre 2013

Sono stati realizzati i nuovi profili "linea retta" della serie Nathura.

TT 7015

Profilo: Anta retta
Peso: 1364 gr/m
Squadretta tubolarità interna: ACP 7001 (multifunzione) oppure ACP 5502 (bottone)
Squadretta tubolarità esterna: ACP 7001 (multifunzione) oppure ACP 5502 (bottone)
Squadretta allineamento esterna: ACP 50110

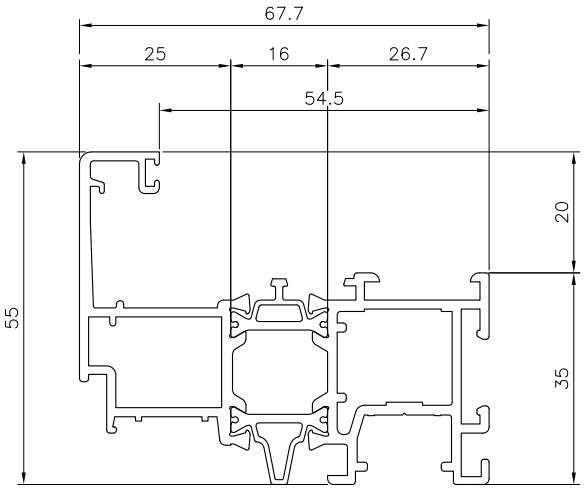

TT 7018

Profilo: Anta retta maggiorata
Peso: 1953 gr/m
Squadretta tubolarità interna: ACP 7002 (multifunzione)
Squadretta tubolarità esterna: ACP 7002 (multifunzione)
Squadretta allineamento esterna: ACP 50110

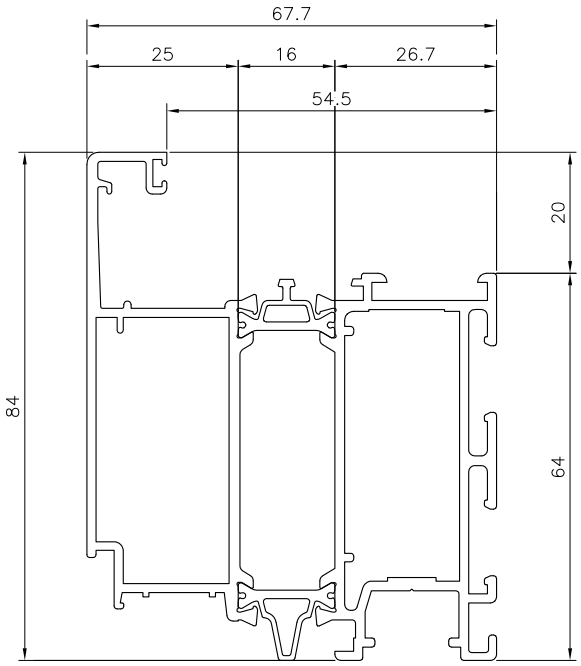

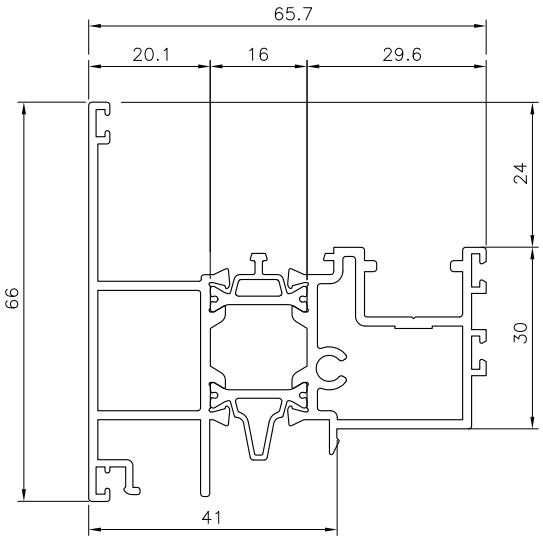

TT 7021

Profilo: Riporto centrale
Peso: 1953 gr/m
Note: Utilizzare lo stesso tappo di riporto (ACP 70179) del profilo bombato . Per l'utilizzo del tappo occorre solamente rifilarlo, eliminando la parte esterna in epdm che crea la bombatura.

Profilati, accessori e guarnizioni di questa info prodotto sono di proprietà ALsistem, titolare di tutti i diritti di esclusiva.

Scopri tutta la gamma su **alsistem.com**

Sirio 50	Persiana	Planet 45	Planet 50TT	Planet 62TT	Planet 72HT	Matic 50	Matic 62	Matic 72	Nathura 59	Nathura 70	Nathura 82	Nathura 92	Elite Door 72	Concept 65	Slide 60	Slide 65	Slide 80	Slide 106	Slide Wood 160	Top Slide 160	Top Slide Wood 214	Global 45
										X												