**Info Prodotto 1502**

30 Gennaio 2015

# TT 1606

**Profilo:** Telaio retto a "L", per montante monobinario esterno/interno, per ante da 45 mm
**Peso**: 1770 gr/m
**Giunzione angolo principale:** ACP 5801 (multifunzione) oppure ACP 5002 (bottone)
**Squadretta tubolarità secondaria:** ACP 50153
**N.B.:** Si abbina al telaio TT 1605, con taglio a 45°, utilizzando il tappo compensatore ACP 8062

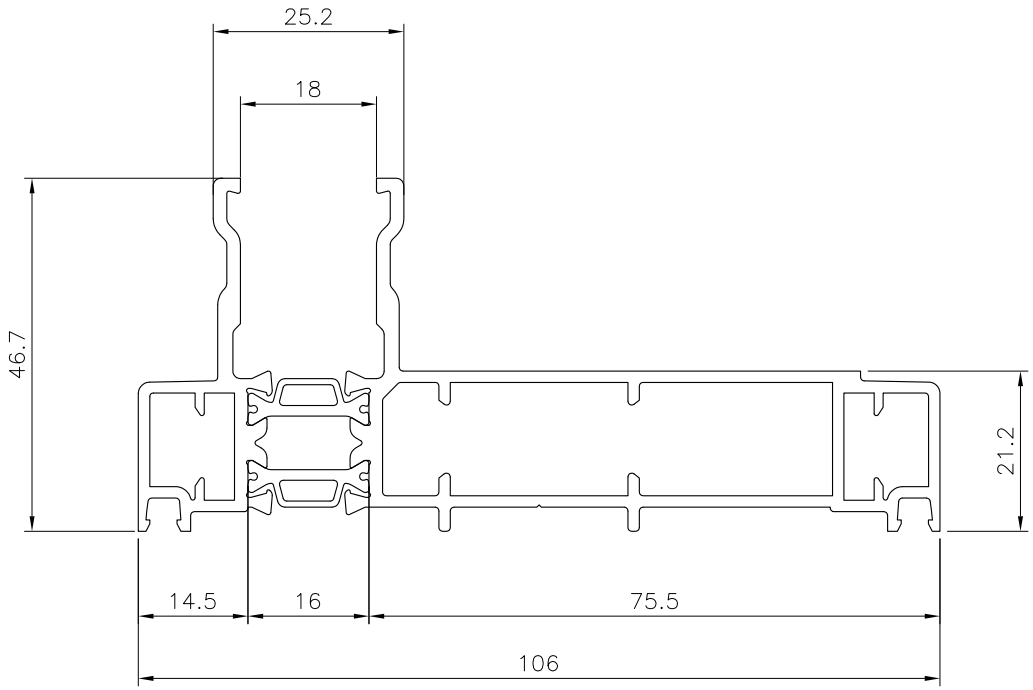


Profilati, accessori e guarnizioni di questa info prodotto
sono di proprietà ALsistem, titolare di tutti i diritti di esclusiva.

Scopri tutta la gamma su **alsistem.com**

| | |
|---|---|
| Sirio 50 | |
| Persiana | |
| Smart 30 | |
| Planet 45 | |
| Planet 50TT | |
| Planet 62TT | |
| Planet 72HT | |
| Matic 50 | |
| Matic 62 | |
| Matic 72 | |
| Nathura 59 | |
| Nathura 70 | |
| Nathura 82 | |
| Nathura 92 | |
| Elite Door 72 | |
| Concept 65 | |
| Slide 60 | |
| Slide 65 | |
| Slide 80 | |
| Slide 106 | X |
| Slide Wood 160 | |
| Top Slide 160 | |
| Top Slide Wood 214 | |
| Global 45 | |