Info Prodotto 1510

30 Marzo 2015

PLANET 62 Hi
PLANET 72 Hi

Sono da oggi disponibili le ante rette versione anta scomparsa della serie Planet 62HI / Planet 72HI.

TT 61611

Profilo: anta a scomparsa versione retta, Planet 62 HI
Peso: 1552 gr/m
Giunzione angolo principale: ACP 5801 (multifunzione) oppure ACP 5002 (bottone)
Squadretta tubolarità esterna: ACP 50153
Squadretta allineamento interna: ACP 5008

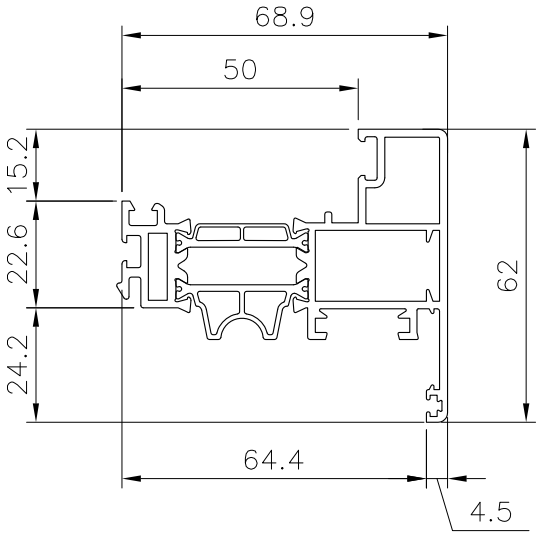

TT 71611

Profilo: anta a scomparsa versione retta, Planet 72 HI
Peso: 1606 gr/m
Giunzione angolo principale: ACP 5801 (multifunzione) oppure ACP 5002 (bottone)
Squadretta tubolarità esterna: ACP 50153
Squadretta allineamento interna: ACP 5008

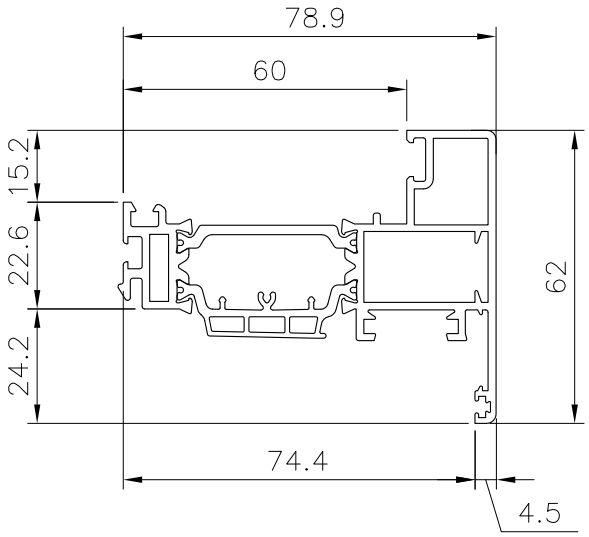

Profilati, accessori e guarnizioni di questa info prodotto sono di proprietà ALsistem, titolare di tutti i diritti di esclusiva.

Scopri tutta la gamma su **alsistem.com**

Easy Door	Sirio 50	Persiana	Smart 30	Planet 45	Planet 50TT	Planet 62TT	Planet 72HT	Matic 50	Matic 62	Matic 72	Nathura 59	Nathura 70	Nathura 82	Nathura 92	Elite Door 72	Concept 65	Slide 60	Slide 65	Slide 80	Slide 106	Slide Wood 160	Top Slide 160	Top Slide Wood 214	Global 45
						X	X																	