Info Prodotto 1519

04 Agosto 2015

ACP 4045

Nuova squadretta di allineamento/assemblaggio,
a tiraggio con vite, per imbotti.

ACP 4044

Maniglia di trascinamento senza serratura,
per ante scorrevoli soluzione vetro

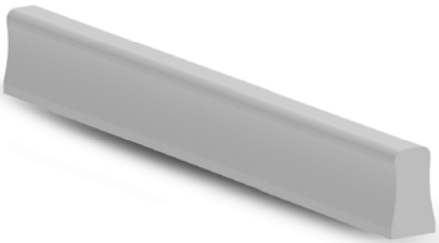

PL 4002 - PL 4003

Modifica ai telai EasyDoor

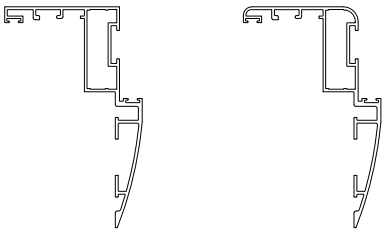

ACP 4099

Dime in legno per EasyDoor

AGP 4047

Guarnizione riporto centrale ante rette e
chiudi cava porta spazzolino, color argento

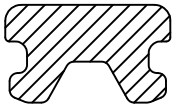

Profilati, accessori e guarnizioni di questa info prodotto
sono di proprietà ALsistem, titolare di tutti i diritti di esclusiva.

Scopri tutta la gamma su **alsistem.com**

Easy Door	X
Sirio 50	
Persiana	
Smart 30	
Planet 45	
Planet 50TT	
Planet 62TT	
Planet 72HT	
Matic 50	
Matic 62	
Matic 72	
Nathura 59	
Nathura 70	
Nathura 82	
Nathura 92	
Elite Door 72	
Concept 65	
Side 60	
Side 65	
Side 80	
Side 106	
Side Wood 160	
Top Slide 160	
Top Slide Wood 214	
Global 45	

Info Prodotto 1519

04 Agosto 2015

ACP 4045

Squadretta di allineamento/assemblaggio a tiraggio con vite per imbotti.

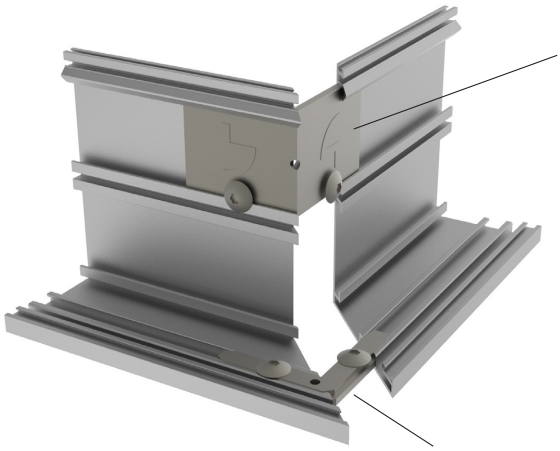

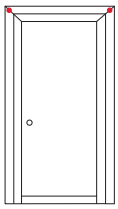

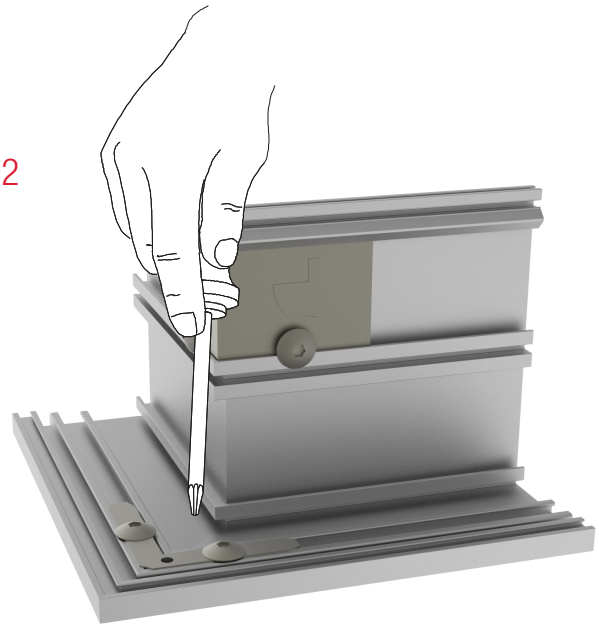

Dopo aver allineato i profili, agire sulle viti delle squadretta ACP 4002. Soltanto dopo, stringere le viti della squadretta ACP 4045.

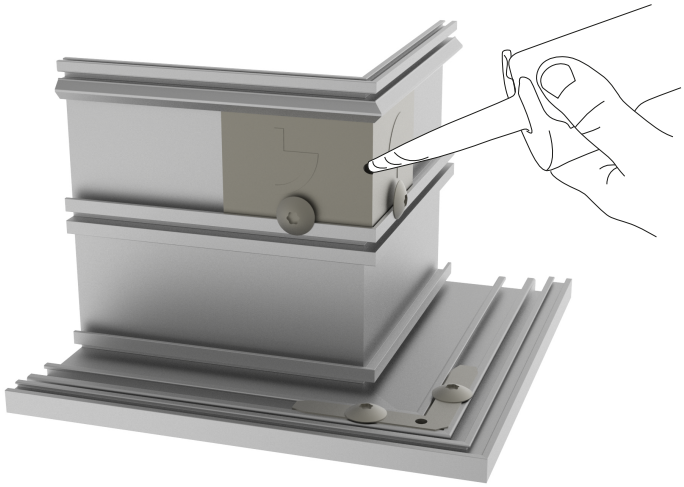

Per fissare al meglio il giunto, sigillare le squadrette tramite gli appositi fori

Profilati, accessori e guarnizioni di questa info prodotto sono di proprietà ALsistem, titolare di tutti i diritti di esclusiva.

Scopri tutta la gamma su **alsistem.com**

Easy Door	X
Sirio 50	
Persiana	
Smart 30	
Planet 45	
Planet 50TT	
Planet 62TT	
Planet 72HT	
Matic 50	
Matic 62	
Matic 72	
Nathura 59	
Nathura 70	
Nathura 82	
Nathura 92	
Elite Door 72	
Concept 65	
Side 60	
Side 65	
Side 80	
Side 106	
Slide Wood 160	
Top Slide 160	
Top Slide Wood 214	
Global 45	

Info Prodotto 1519

04 Agosto 2015

ACP 4044

Maniglia di trascinamento senza serratura, x ante scorrevoli soluzione vetro

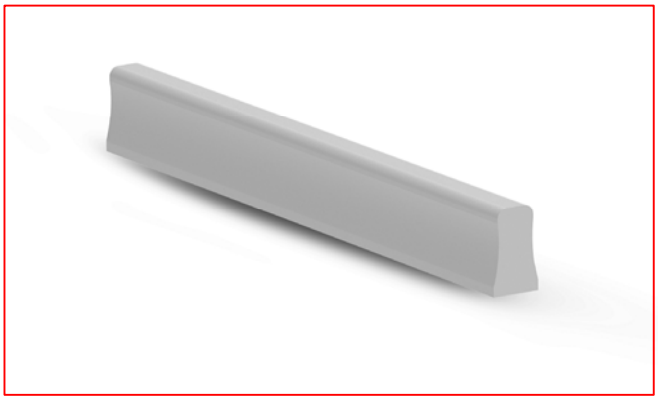

La vecchia maniglia, riportata sul catalogo, è andata fuori produzione.
Verrà sostituita con questa nuova tipologia che permette il montaggio tramite biadesivo, senza dover quindi effettuare nessuna lavorazione sul vetro.

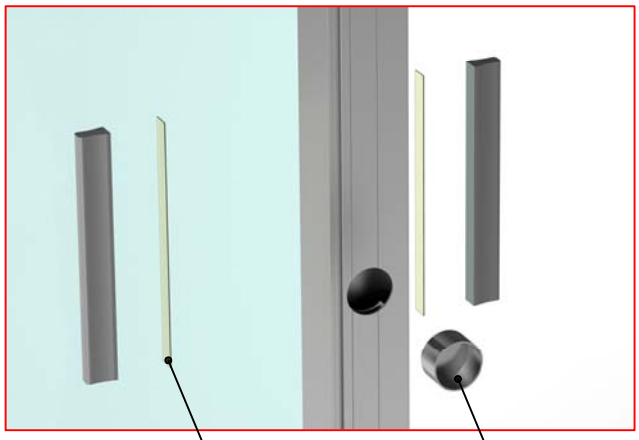

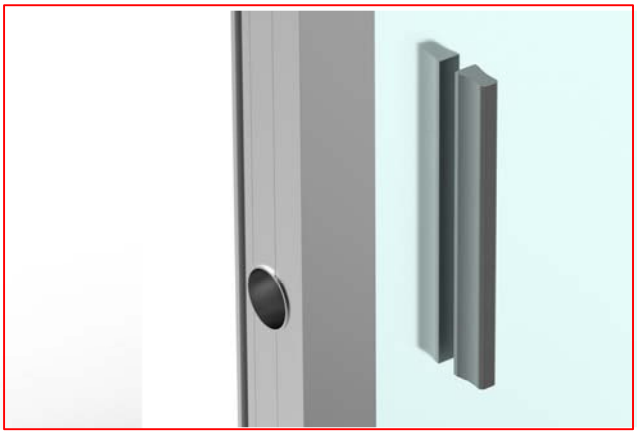

Biadesivo*

Ditale di trascinamento
(kit ACP 4029)

* compreso all'interno del kit

Easy Door	X
Sirio 50	
Persiana	
Smart 30	
Planet 45	
Planet 50TT	
Planet 62TT	
Planet 72HT	
Matic 50	
Matic 62	
Matic 72	
Nathura 59	
Nathura 70	
Nathura 82	
Nathura 92	
Elite Door 72	
Concept 65	
Slide 60	
Slide 65	
Slide 80	
Slide 106	
Slide Wood 160	
Top Slide 160	
Top Slide Wood 214	
Global 45	

Profilati, accessori e guarnizioni di questa info prodotto sono di proprietà ALsistem, titolare di tutti i diritti di esclusiva.

Scopri tutta la gamma su **alsistem.com**

Info Prodotto 1519

04 Agosto 2015

FISSAGGIO CON BIADESIVO

Il sistema biadesivo è l'alternativa a rivetti e viti per le maniglie in alluminio.

Caratteristiche del fissaggio biadesivo:

- Non richiede forature, saldature, rettifiche o rifiniture.
- Ha eccellenti proprietà sigillanti con smorzamento delle vibrazioni e compensazione dei diversi coefficienti di dilatazione termica dei materiali.
- Mantiene inalterata la sua tenuta nel tempo.
- Resiste ai raggi UV ed ai detergenti chimici.
- Riduce i costi di montaggio poichè si utilizza facilmente anche senza l'intervento di un installatore.

PREPARAZIONE DELLE SUPERFICI

Per ottenere un'adesione ottimale, occorre che la superficie dove verrà applicata la maniglia sia pulita, con l'apposita salviettina contenuta nel kit, asciutta e a temperatura ambiente (minimo 21°C - max 38°C).
Come solventi per la pulizia si possono usare anche eptano o alcool isopropilico più acqua.
Dopo aver tolto la linguetta protettiva posta sulla striscia biadesiva si effettua una decisa pressione tra maniglia e supporto.
Il 90% della tenuta si raggiunge dopo un giorno e trascorse 72 ore si ha l'assestamento definitivo.

Profilati, accessori e guarnizioni di questa info prodotto sono di proprietà ALsistem, titolare di tutti i diritti di esclusiva.

Scopri tutta la gamma su **alsistem.com**

Easy Door	X
Sirio 50	
Persiana	
Smart 30	
Planet 45	
Planet 50TT	
Planet 62TT	
Planet 72HT	
Matic 50	
Matic 62	
Matic 72	
Nathura 59	
Nathura 70	
Nathura 82	
Nathura 92	
Elite Door 72	
Concept 65	
Slide 60	
Slide 65	
Slide 80	
Slide 106	
Slide Wood 160	
Top Slide 160	
Top Slide Wood 214	
Global 45	

Info Prodotto 1519

04 Agosto 2015

Le dimensioni della maniglia permettono lo scorrimento dell'anta completamente a scomparsa all'interno del vano murario .

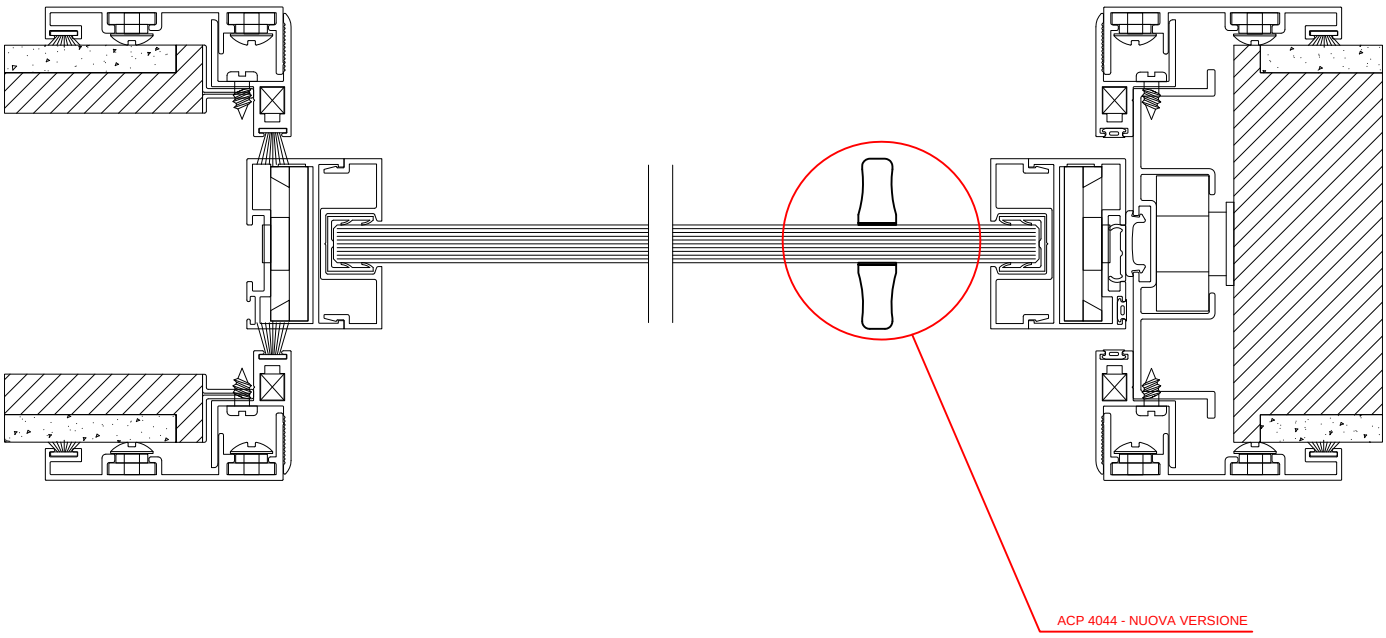

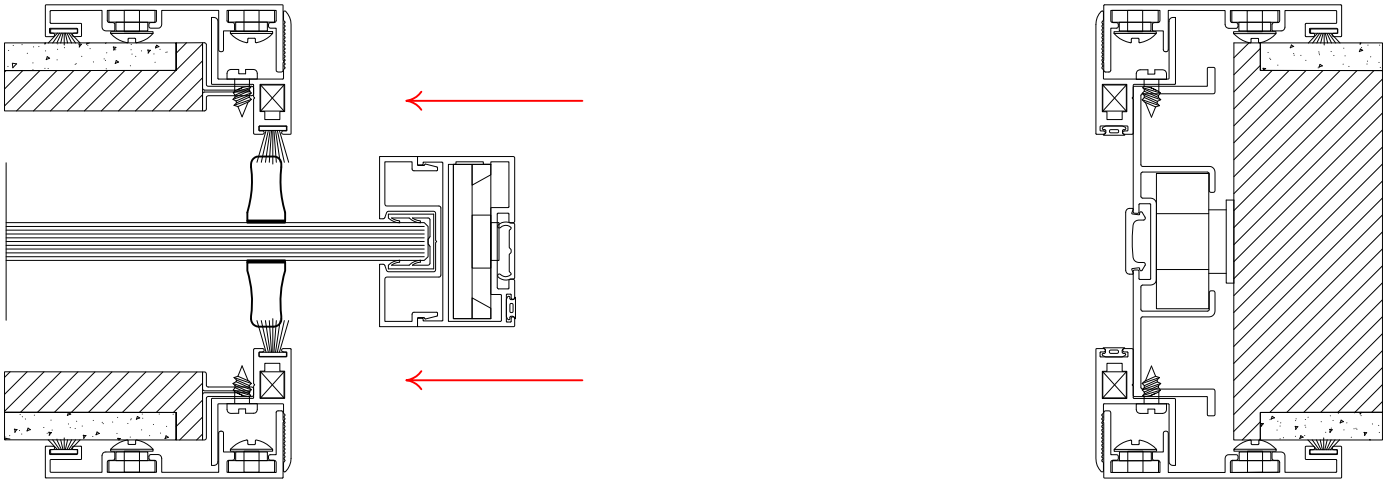

Profilati, accessori e guarnizioni di questa info prodotto sono di proprietà ALsistem, titolare di tutti i diritti di esclusiva.

Scopri tutta la gamma su **alsistem.com**

Easy Door	X
Sirio 50	
Persiana	
Smart 30	
Planet 45	
Planet 50TT	
Planet 62TT	
Planet 72HT	
Matic 50	
Matic 62	
Matic 72	
Nathura 59	
Nathura 70	
Nathura 82	
Nathura 92	
Elite Door 72	
Concept 65	
Slide 60	
Slide 65	
Slide 80	
Slide 106	
Slide Wood 160	
Top Slide 160	
Top Slide Wood 214	
Global 45	

Info Prodotto 1519

04 Agosto 2015

Sono stati modificati i profili EasyDoor PL 4002 e PL 4003.
Sono state allungate le alette cerchiate in rosso nel disegno sotto, per migliorare la stabilità dell'imbotte.

PL 4002

Profilo: Telaio retto Easy Door
Peso: 1441 gr/m
Giunzione angolo principale: ACG 2801
Squadretta allineamento a tiraggio: ACP 4002
Squadretta allineamento in nylon: ACP 4004

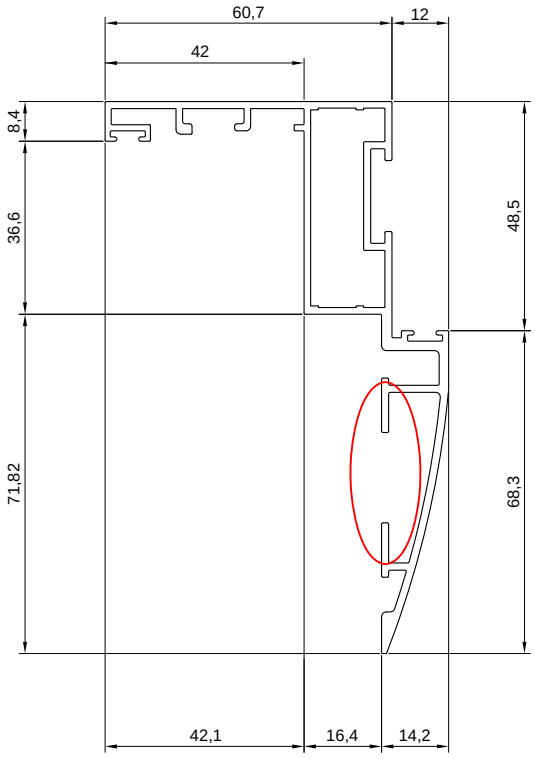

PL 4003

Profilo: Telaio arrotondato Easy Door
Peso: 1423 gr/m
Giunzione angolo principale: ACG 2801
Squadretta allineamento a tiraggio: ACP 4002
Squadretta allineamento in nylon: ACP 4004

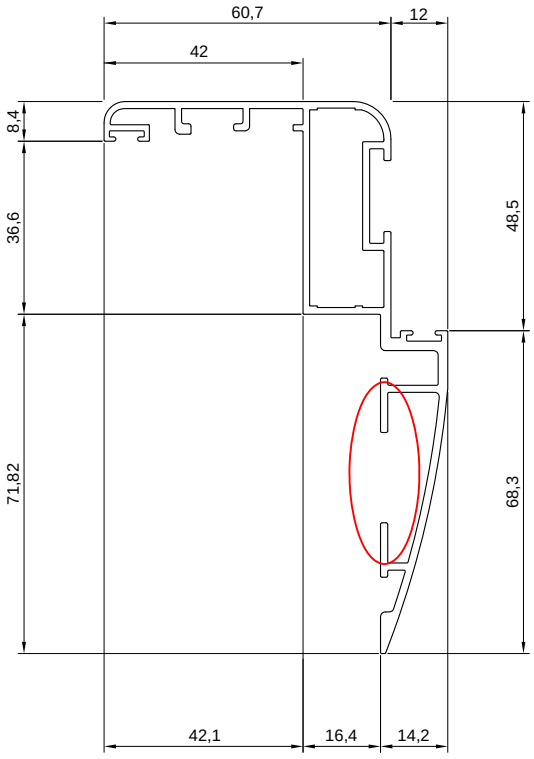

Profilati, accessori e guarnizioni di questa info prodotto
sono di proprietà ALsistem, titolare di tutti i diritti di esclusiva.

Scopri tutta la gamma su **alsistem.com**

Easy Door	X
Sirio 50	
Persiana	
Smart 30	
Planet 45	
Planet 50TT	
Planet 62TT	
Planet 72HT	
Matic 50	
Matic 62	
Matic 72	
Nathura 59	
Nathura 70	
Nathura 82	
Nathura 92	
Elite Door 72	
Concept 65	
Side 60	
Side 65	
Side 80	
Side 106	
Side Wood 160	
Top Slide 160	
Top Slide Wood 214	
Global 45	

Info Prodotto 1519

04 Agosto 2015

ACP 4099

Sono state create delle dime in legno per aiutare il serramentista durante il taglio a 45° dei profili telaio PL 4002 e PL 4003.
Queste dime servono per posizionare il profilo nelle troncatrici e non farlo deformare durante il taglio, ottenendo una perfetta giunzione in fase di assemblaggio.

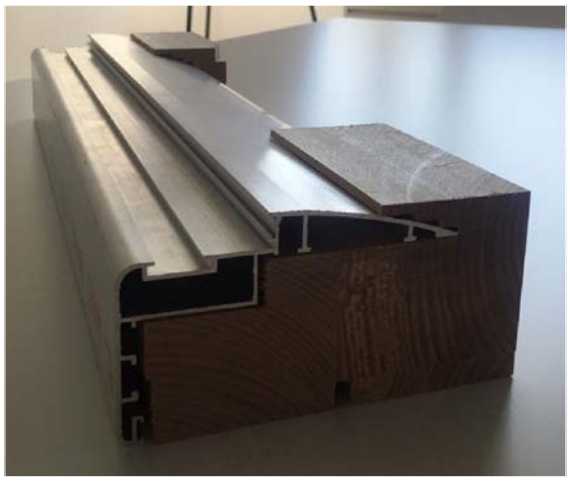

Profilati, accessori e guarnizioni di questa info prodotto sono di proprietà ALsistem, titolare di tutti i diritti di esclusiva.

Scopri tutta la gamma su **alsistem.com**

Easy Door	X
Sirio 50	
Persiana	
Smart 30	
Planet 45	
Planet 50TT	
Planet 62TT	
Planet 72HT	
Matic 50	
Matic 62	
Matic 72	
Nathura 59	
Nathura 70	
Nathura 82	
Nathura 92	
Elite Door 72	
Concept 65	
Side 60	
Side 65	
Side 80	
Side 106	
Side Wood 160	
Top Slide 160	
Top Slide Wood 214	
Global 45	

Info Prodotto 1519

04 Agosto 2015

AGP 4047

La guarnizione AGP 4047 è stata inspessita leggermente per migliorare la battuta delle porte a 2 ante, come nel nodo centrale riportato qui sotto.

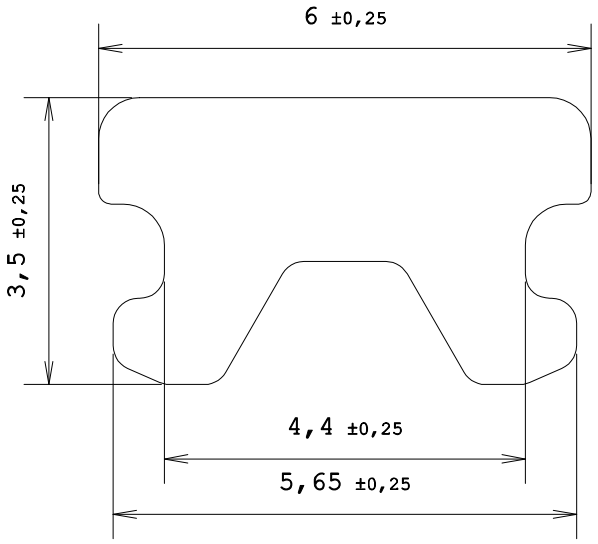

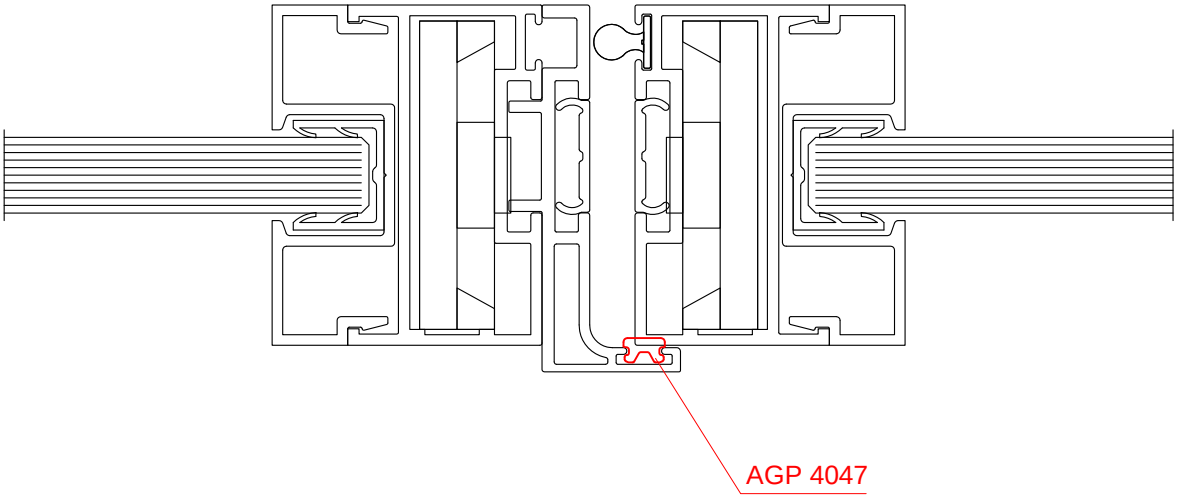

Profilati, accessori e guarnizioni di questa info prodotto sono di proprietà ALsistem, titolare di tutti i diritti di esclusiva.

Scopri tutta la gamma su **alsistem.com**

Easy Door	X
Sirio 50	
Persiana	
Smart 30	
Planet 45	
Planet 50TT	
Planet 62TT	
Planet 72HT	
Matic 50	
Matic 62	
Matic 72	
Nathura 59	
Nathura 70	
Nathura 82	
Nathura 92	
Elite Door 72	
Concept 65	
Slide 60	
Slide 65	
Slide 80	
Slide 106	
Slide Wood 160	
Top Slide 160	
Top Slide Wood 214	
Global 45	