Info Prodotto 1619

23 Novembre 2016

SIRIO 50 - Nuovi distanziali termici

Sono da oggi disponibili i nuovi distanziali termici per la facciata Sirio.

VANTAGGI:
I nuovi distanziali termici SG1121QN e SG1133QN uniscono in unico prodotto la praticità di montaggio del distanziale in PVC con l'efficienza termica del distanziale in PE.

SG1121QN

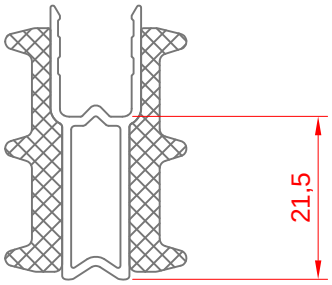

SG1133QN

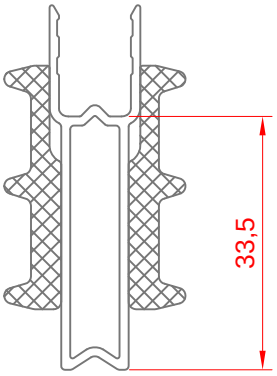

Qualora non fossero necessari particolari valori termici, è possibile ordinare su richiesta i 2 distanziali nella versione solo PVC. Ovviamente eliminando le parti in P.E. dai distanziali, il valore termico del nodo peggiora.

SG1021QN

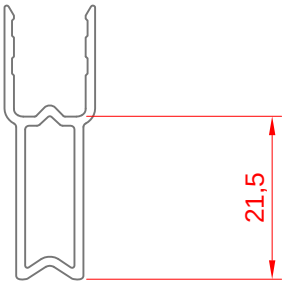

SG1033QN

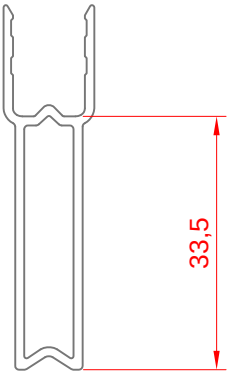

Nelle pagine a seguire trovate le vetrazioni del catalogo Sirio, con l'utilizzo dei nuovi distanziali in base alle dimensioni del vetro/pannello.

Profilati, accessori e guarnizioni di questa info prodotto sono di proprietà ALsistem, titolare di tutti i diritti di esclusiva.

Scopri tutta la gamma su **alsistem.com**

Serie Unica	
Serie 3G	
Easy Door	
Sirio 50	X
Persiana	
Smart 30	
Planet 45	
Planet 50TT	
Planet 62TT	
Planet 62TT plus	
Planet 72HT	
Matic 50	
Matic 62	
Matic 62 plus	
Matic 72	
Nathura 59	
Nathura 70	
Nathura 82	
Nathura 92	
Elite Door 72	
Concept 65	
Slide 60	
Slide 65	
Slide 80/106 Plus	
Slide Wood 160	
Top Slide 160	
Top Slide Wood 214	
Global 45	

VETRAZIONI MONTANTI/TRAVERSI
Mullions/transoms glazing

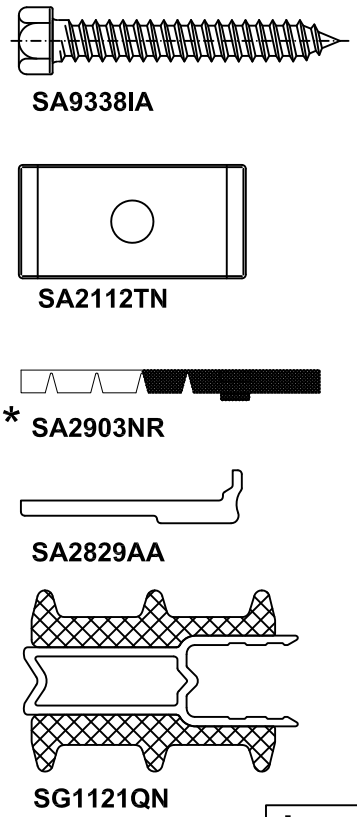

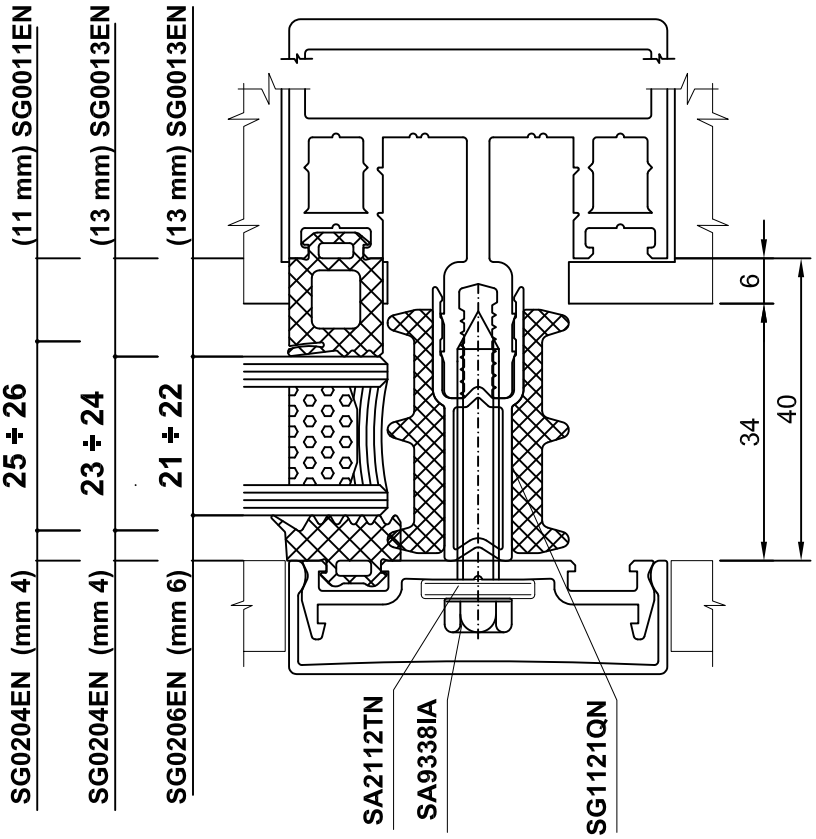

* Ridurre l'interasse tra le viti a 150 mm

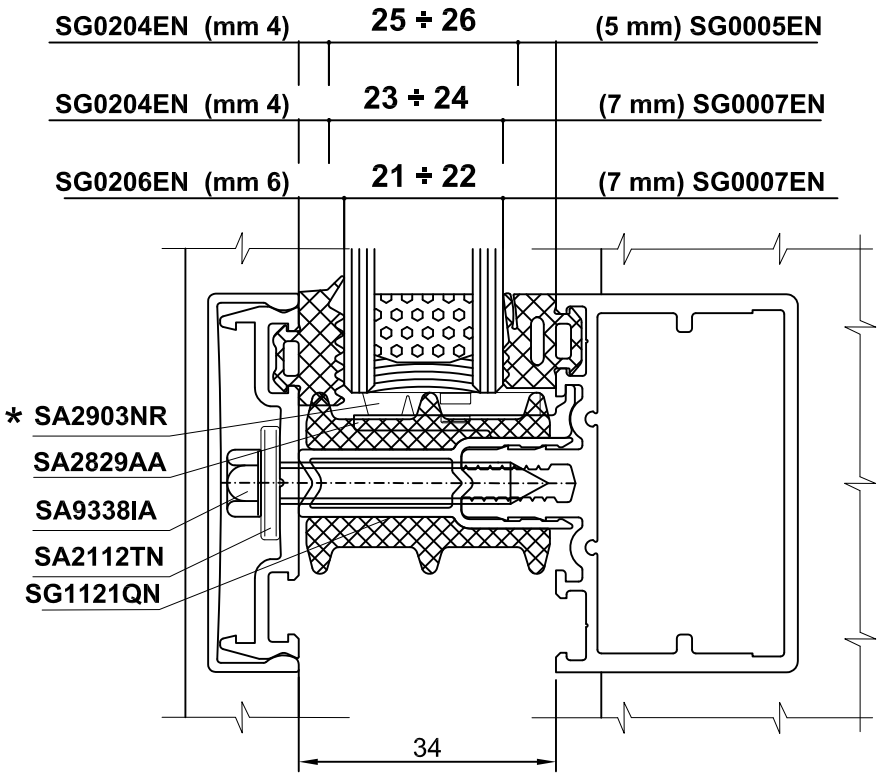

* N.B.:Asportare la parte eccedente dell'accessorio.
Remove the part of the accessory in excess.

Profilati, accessori e guarnizioni di questo catalogo
sono di proprietà ALsistem, titolare di tutti i diritti di esclusiva.
Scopri tutta la gamma su **alsistem.com**

VETRAZIONI MONTANTI/TRAVERSI
Mullions/transoms glazing

SA9345IA

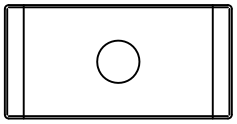
SA2112TN

* SA2903NR

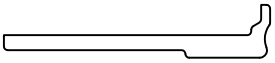
SA2835AA

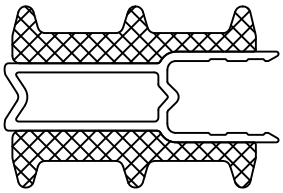
SG1121QN

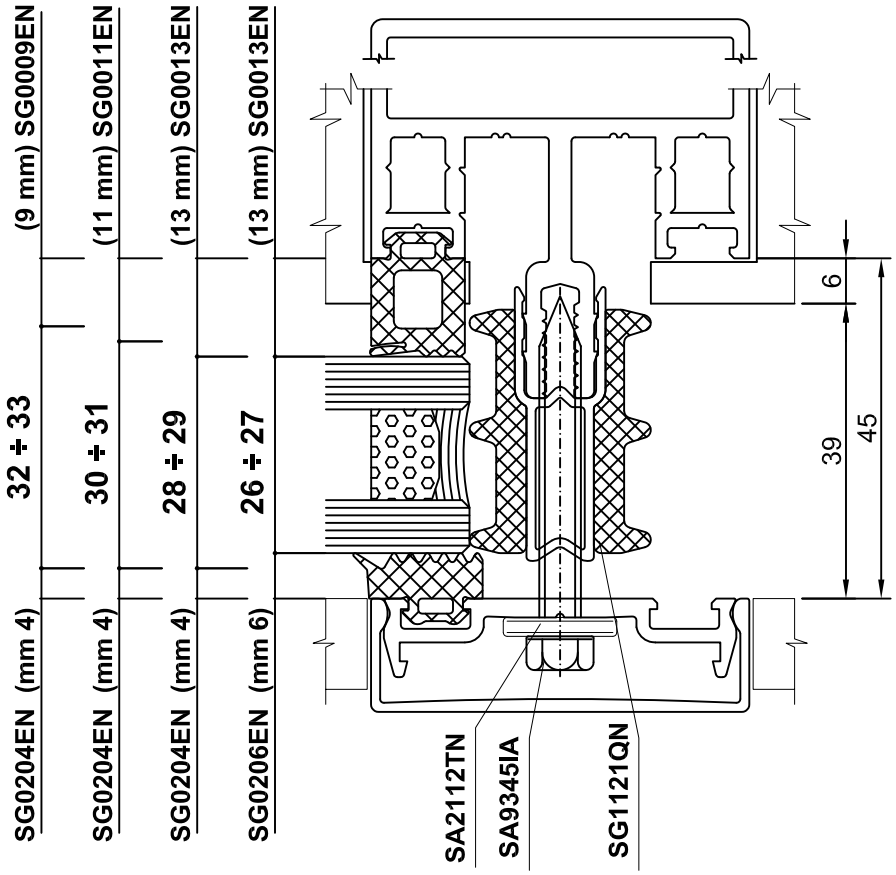

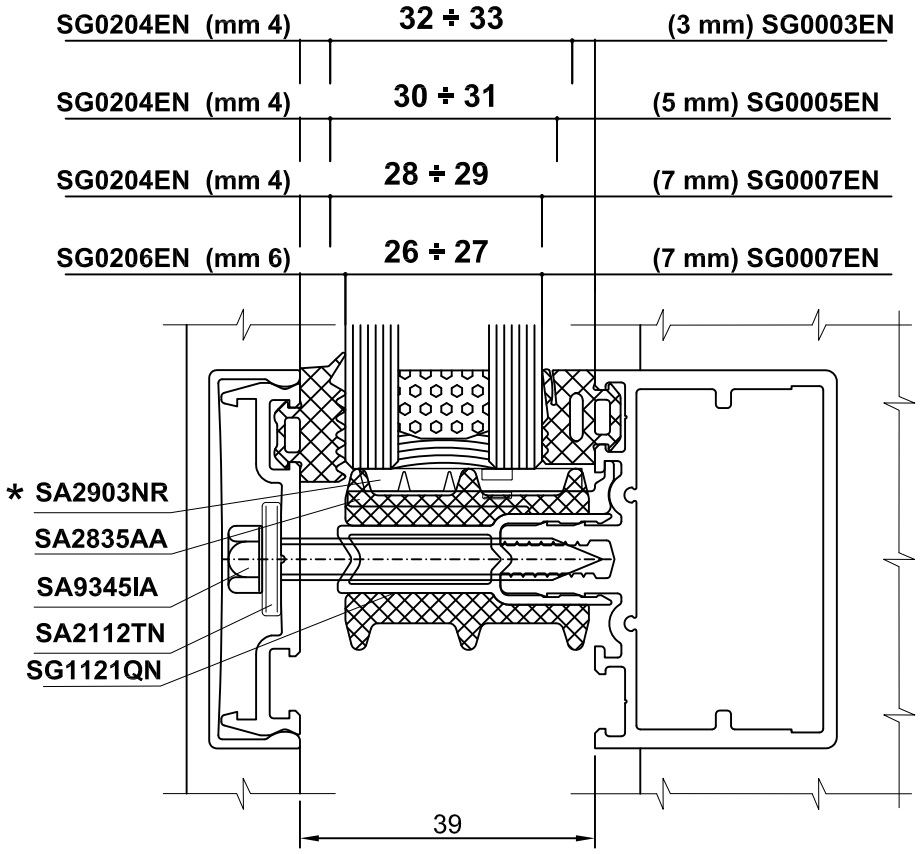

* N.B.:Asportare la parte eccedente dell'accessorio.
Remove the part of the accessory in excess.

Profilati, accessori e guarnizioni di questo catalogo
sono di proprietà ALsistem, titolare di tutti i diritti di esclusiva.
Scopri tutta la gamma su **alsistem.com**

VETRAZIONI MONTANTI/TRAVERSI
Mullions/transoms glazing

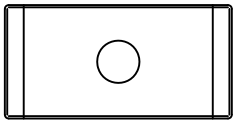

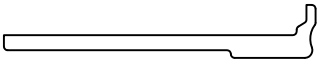

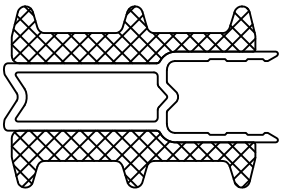

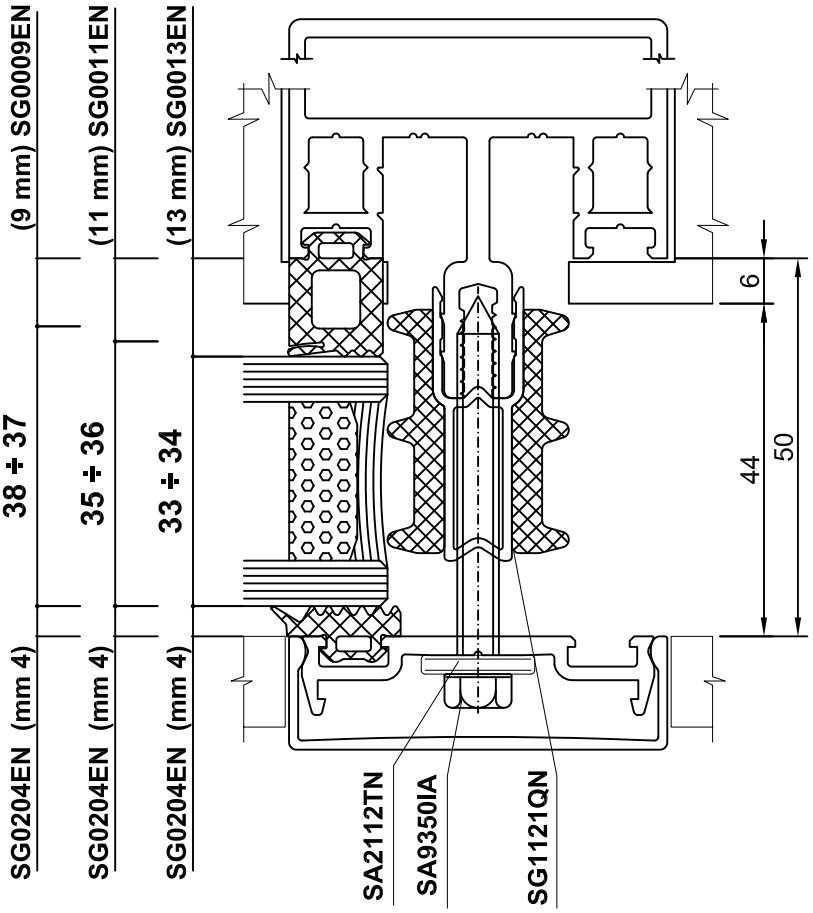

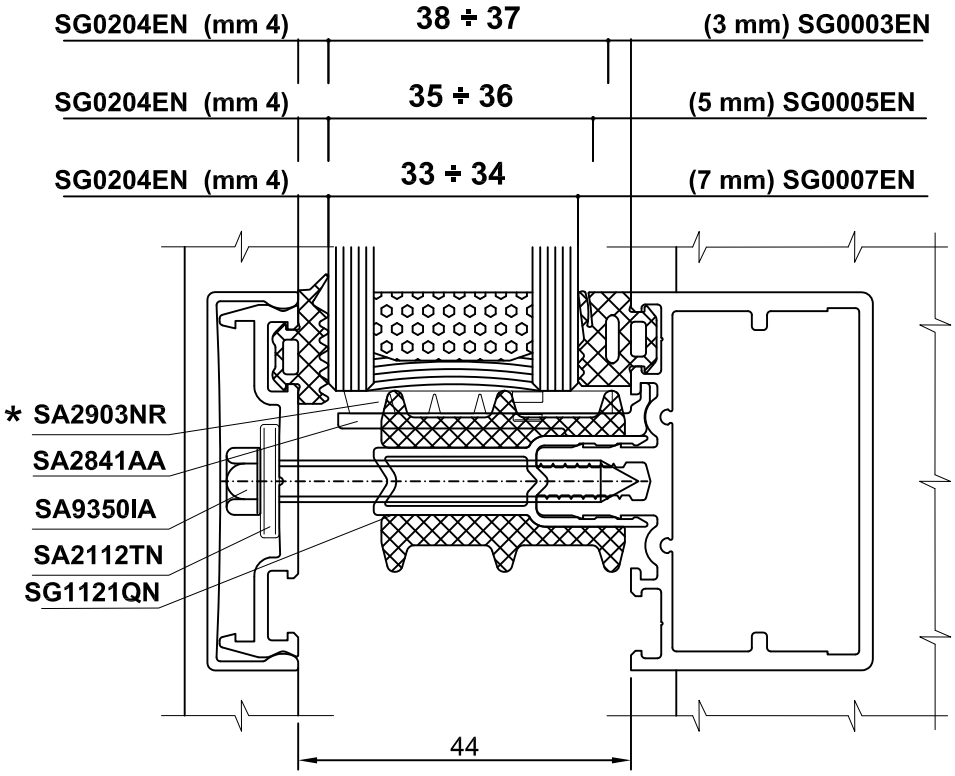

* N.B.:Asportare la parte eccedente dell'accessorio.
Remove the part of the accessory in excess.

Profilati, accessori e guarnizioni di questo catalogo
sono di proprietà ALsistem, titolare di tutti i diritti di esclusiva.
Scopri tutta la gamma su **alsistem.com**

VETRAZIONI MONTANTI/TRAVERSI
Mullions/transoms glazing

SA9355IA

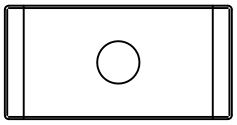

SA2112TN

* SA2903NR

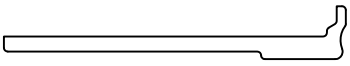

SA2845AA

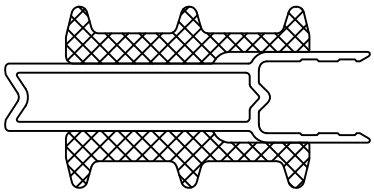

SG1133QN

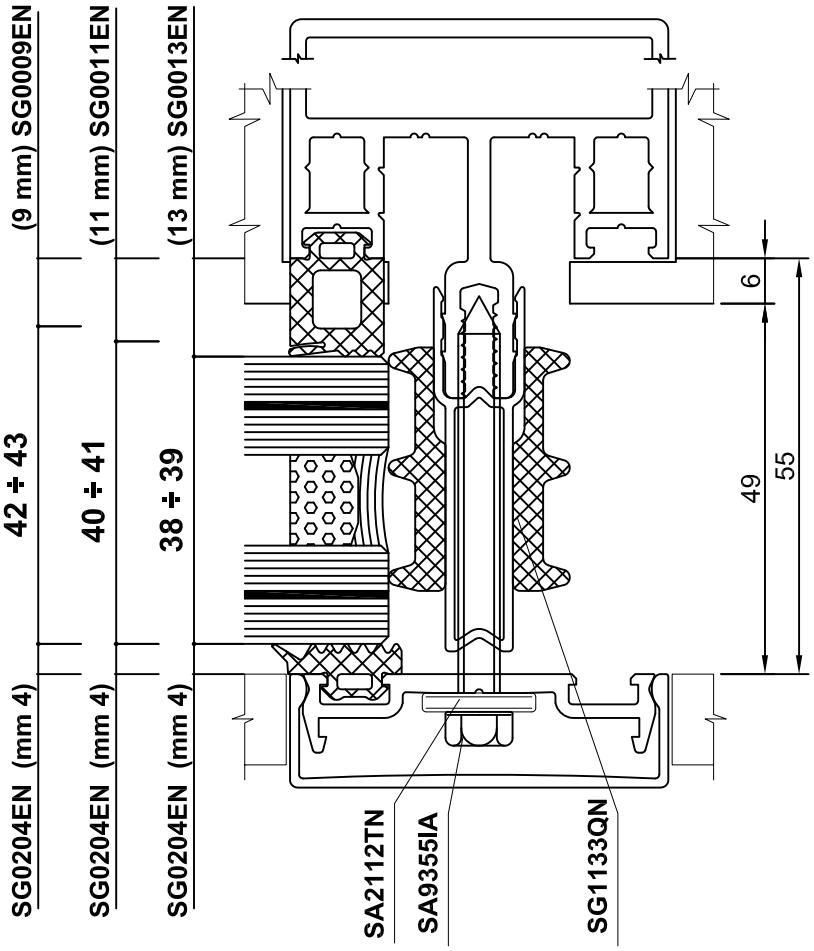

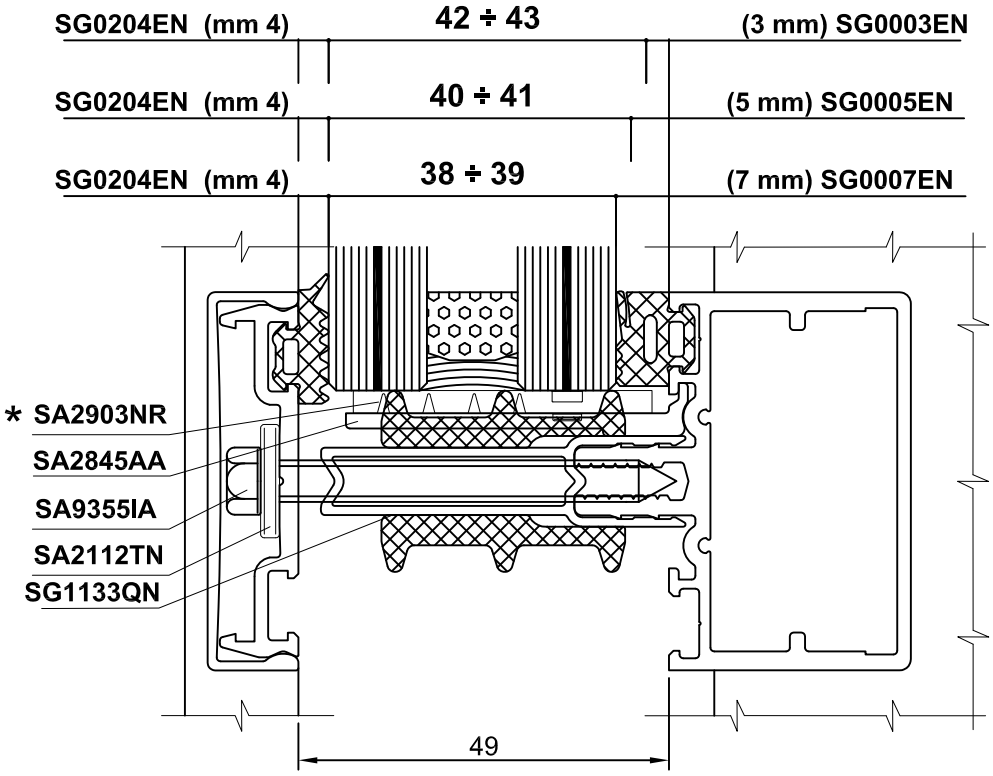

* N.B.:Asportare la parte eccedente dell'accessorio.
Remove the part of the accessory in excess.

Profilati, accessori e guarnizioni di questo catalogo
sono di proprietà ALsistem, titolare di tutti i diritti di esclusiva.
Scopri tutta la gamma su **alsistem.com**