Info Prodotto 1617

28 Settembre 2016

MCT PL 36 PT

Gruppo frese serie 3G

E' stato realizzato un nuovo gruppo frese per la lavorazione del profilo riporto centrale T all'italiana della serie 3G.
A pagina seguente trovate le lavorazioni.

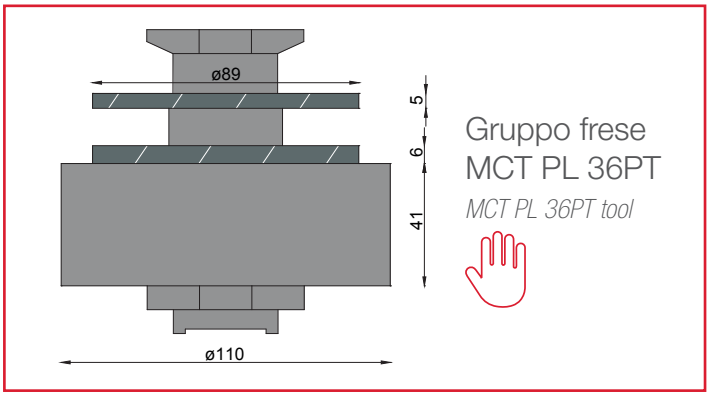

Profilati, accessori e guarnizioni di questa info prodotto
sono di proprietà ALsistem, titolare di tutti i diritti di esclusiva.

Scopri tutta la gamma su **alsistem.com**

Serie Unica	
Serie 3G	X
Easy Door	
Sirio 50	
Persiana	
Smart 30	
Planet 45	
Planet 50TT	
Planet 62TT	
Planet 62TT plus	
Planet 72HT	
Matic 50	
Matic 62	
Matic 62 plus	
Matic 72	
Nathura 59	
Nathura 70	
Nathura 82	
Nathura 92	
Elite Door 72	
Concept 65	
Slide 60	
Slide 65	
Slide 80/106 Plus	
Slide Wood 160	
Top Slide 160	
Top Slide Wood 214	
Global 45	

L6

Lavorazione sui profili TT 1014, TT10114 e TT 1077, TT10151 per applicazione tappi ACP 62680

Working profiles TT 1014, TT10114 and TT 1077, TT10151 application cap ACP 62680

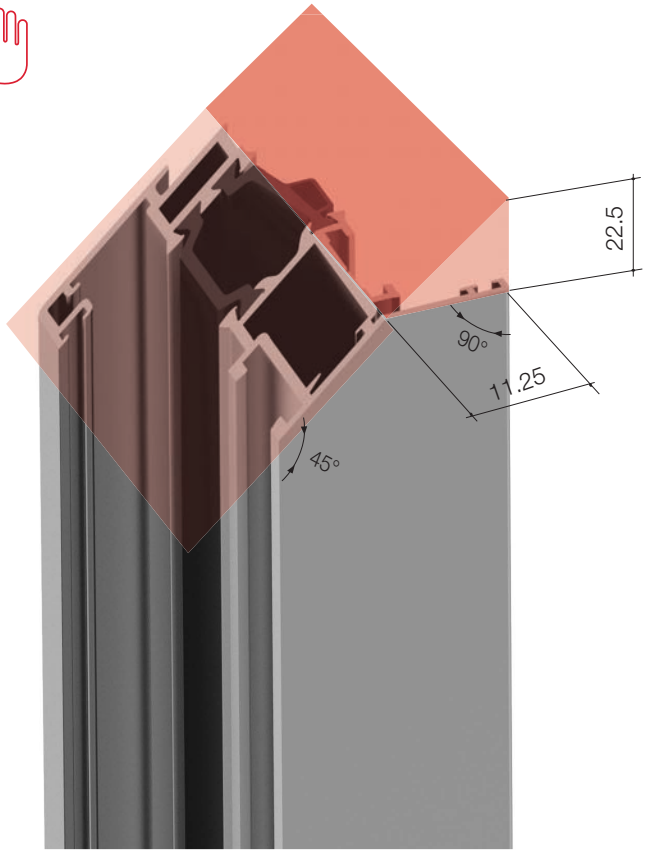

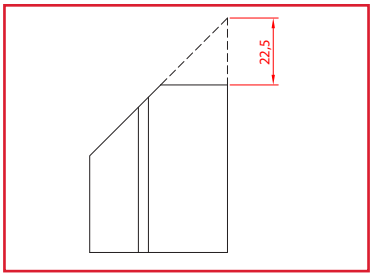

Dopo aver tagliato a 45° il profilo anta occorre spuntare il profilo come indicato in figura

After cutting at 45 ° the sash profile It must be milled to 90 ° as indicated in figure

Dopo aver tagliato a 45° il profilo T-italiana ed averlo spuntato come indicato in figura occorre fresare a 90°per una profondità di 39.5mm e con un H di 10.5mm. Per eseguire tale lavorazione è possibile utilizzare il gruppo frese

MCT PL 36PT

After cutting at 45 ° the sash profile It must be milled to 90 ° as indicated in figure. Used MCT PL 36PT. tool

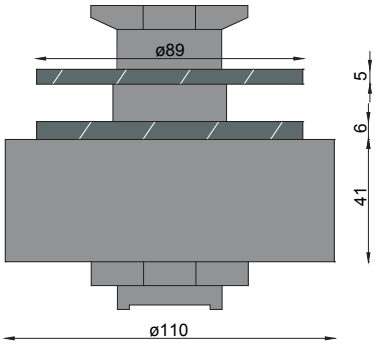

Gruppo frese MCT PL 36PT

MCT PL 36PT tool

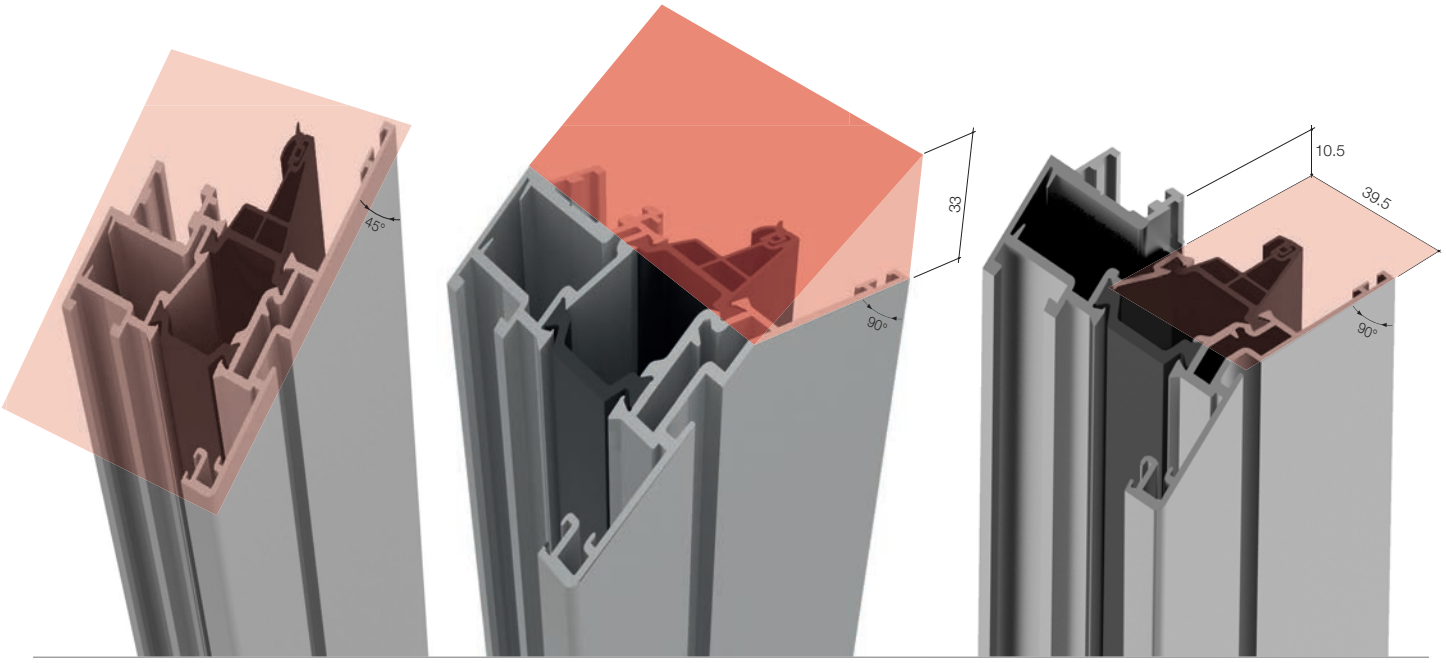

PROFILI, ACCESSORI E GUARNIZIONI DI QUESTO CATALOGO SONO DI PROPRIETÀ DI ALSISTEM, TITOLARE DI TUTTI I DIRITTI DI ESCLUSIVA