**Info Prodotto 1621**

23 Novembre 2016

# NUOVI FERMAVETRI TUBOLARI

Sono disponibili i nuovi fermavetri tubolari di sicurezza, cha aumentano il livello di antieffrazione del tuo serramento. La loro forma tubolare li rende più solidi e più difficili da sganciare, anche se sottoposti ad una forte pressione proveniente dall'esterno.

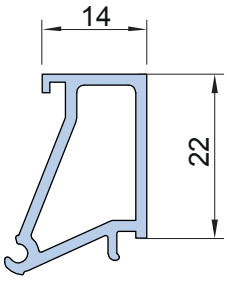


PL 14214*
329 g/m

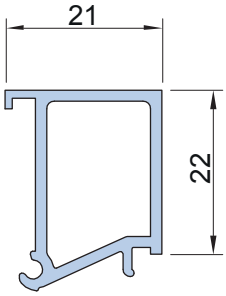


PL 14221*
353 g/m

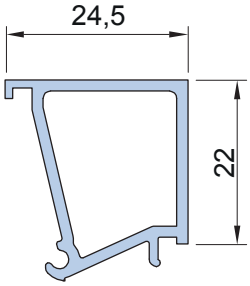


PL 14225*
370 g/m

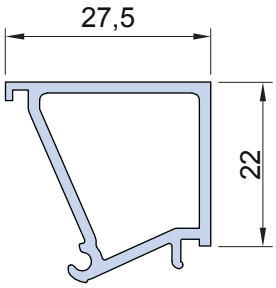


PL 14228*
389 g/m

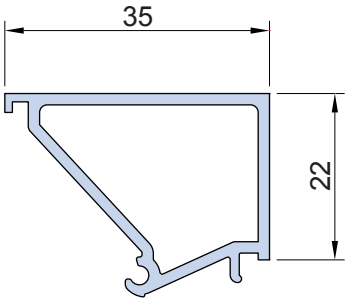


PL 1435*
434 gr/m

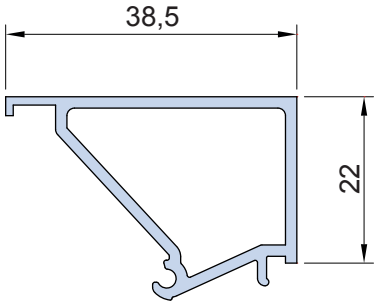


PL 1439*
445 gr/m

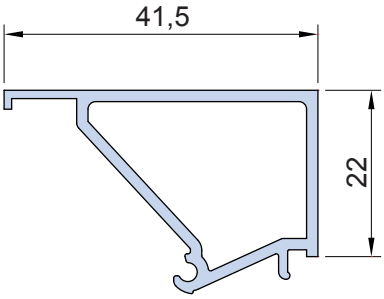


PL 1442*
454 gr/m

FERMAVETRI DI SICUREZZA

* Utilizzare sempre gommino ACP 5027

Profilati, accessori e guarnizioni di questa info prodotto sono di proprietà ALsistem, titolare di tutti i diritti di esclusiva.

Scopri tutta la gamma su **alsistem.com**

| | | | | | | | | | | | | | | | | | | | | | | | | | |
|---|---|---|---|---|---|---|---|---|---|---|---|---|---|---|---|---|---|---|---|---|---|---|---|---|---|
| | | | | | X | X | X | X | X | X | X | X | X | | | | | X | | | | | | | |
| Serie 3G | Easy Door | Sirio 50 | Persiana | Smart 30 | Planet 45 | Planet 50TT | Planet 62TT | Planet 62TT plus | Planet 72HT | Matic 50 | Matic 62 | Matic 62 plus | Matic 72 | Nathura 59 | Nathura 70 | Nathura 82 | Nathura 92 | Elite Door 72 | Concept 65 | Slide 60 | Slide 65 | Slide 80/106 Plus | Slide Wood 160 | Top Slide 160 | Top Slide Wood 214 | Global 45 |