Info Prodotto 1336

06 Novembre 2013

ACP 5525

Nuovo tappo anti-intestatura per ante vetro infilare (spazio vetro 30 mm)

Con questo accessorio è possibile intestare tutti i profili vetro infilare (spazio vetro 30 mm) senza dover utilizzare il gruppo frese dedicato.

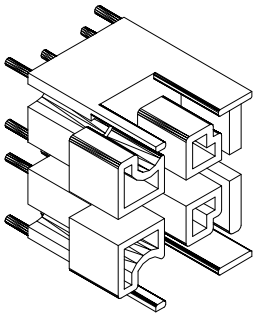

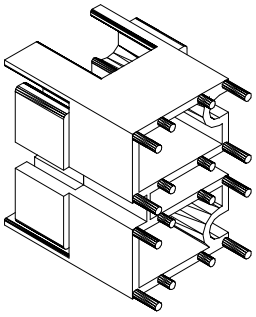

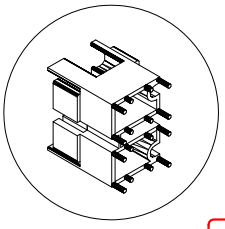

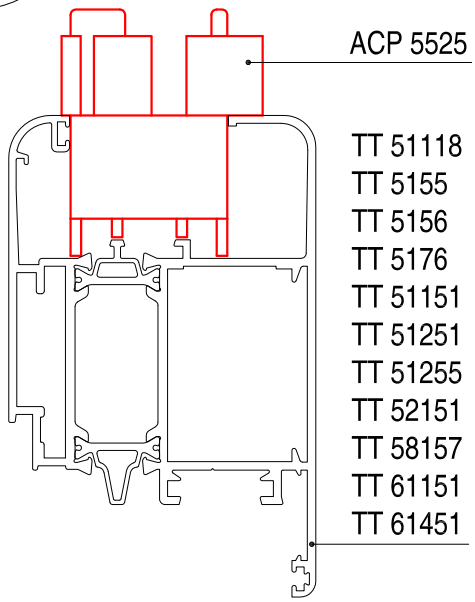

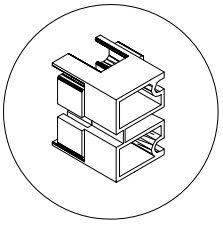

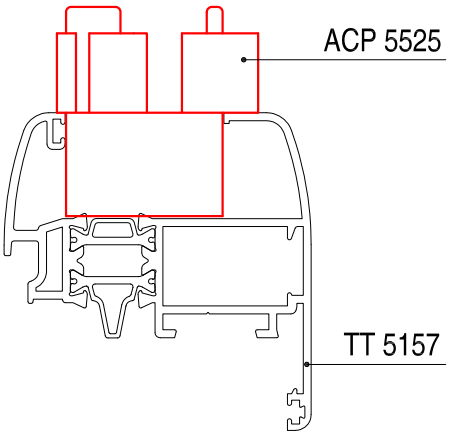

Il tappo è stato modificato per permetterne l'utilizzo anche sulla nuova anta yard TT 5157. E' sufficiente asportare, con un taglierino, i cilindretti in nylon per far si che il tappo sia utilizzabile anche su quest'anta.

Sirio 50	Persiana	Planet 45	Planet 50TT	Planet 62TT	Planet 72HT	Matic 50	Matic 62	Matic 72	Nathura 59	Nathura 70	Nathura 82	Nathura 92	Elite Door 72	Concept 65	Slide 60	Slide 65	Slide 80	Slide 106	Slide Wood 160	Top Slide 160	Top Slide Wood 214	Global 45
			X	X		X																

Profilati, accessori e guarnizioni di questa info prodotto sono di proprietà ALsistem, titolare di tutti i diritti di esclusiva.

Scopri tutta la gamma su **alsistem.com**