Info Prodotto 1413

27 Giugno 2014

E' stato realizzato un nuovo profilo scocca esterna utilizzabile per la realizzazione di ante modanate.

TT 5191

Profilo: Anta modanata Planet 50TT
Peso: 1340 gr/m
Giunzione angolo principale: ACP 5801 (multifunzione) oppure ACP 5002 (bottone)
Squadretta tubolarità esterna: ACP 50153
Squadretta allineamento interna: ACP 5008
Squadretta allineamento esterna: ACP 50110

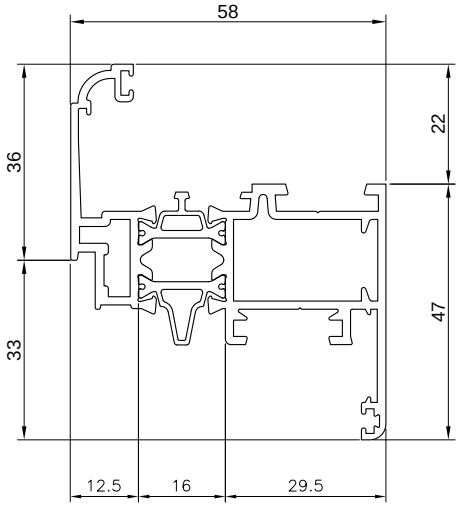

TT 6191

Profilo: Anta modanata Planet 62TT
Peso: 1435 gr/m
Giunzione angolo principale: ACP 5801 (multifunzione) oppure ACP 5002 (bottone)
Squadretta tubolarità esterna: ACP 50153
Squadretta allineamento interna: ACP 5008
Squadretta allineamento esterna: ACP 50110

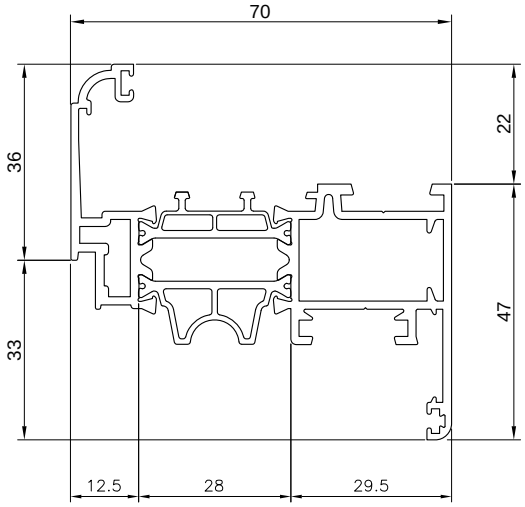

TT 7191

Profilo: Anta modanata Planet 72HT
Peso: 1622 gr/m
Giunzione angolo principale: ACP 5801 (multifunzione) oppure ACP 5002 (bottone)
Squadretta tubolarità esterna: ACP 50153
Squadretta allineamento interna: ACP 5008
Squadretta allineamento esterna: ACP 50110

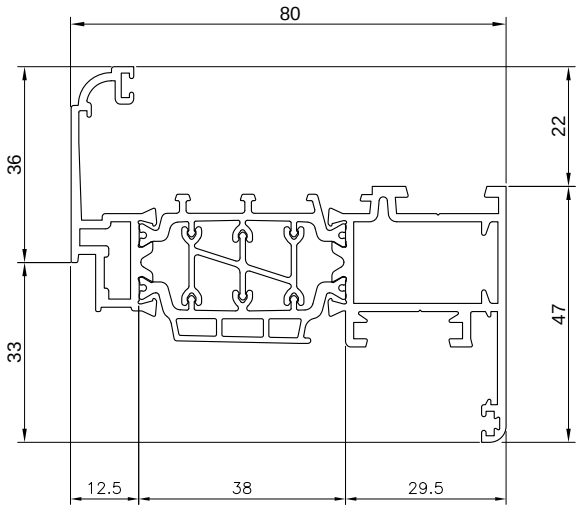

Profilati, accessori e guarnizioni di questa info prodotto sono di proprietà ALsistem, titolare di tutti i diritti di esclusiva.

Scopri tutta la gamma su **alsistem.com**

Sirio 50	Persiana	Smart 30	Planet 45	Planet 50TT	Planet 62TT	Planet 72HT	Matic 50	Matic 62	Matic 72	Nathura 59	Nathura 70	Nathura 82	Nathura 92	Elite Door 72	Concept 65	Slide 60	Slide 65	Slide 80	Slide 106	Slide Wood 160	Top Slide 160	Top Slide Wood 214	Global 45
				X	X	X																	