Info Prodotto 1515

18 Giugno 2015

Sono ora disponibili due nuove scocche per la realizzazione dei profili anta portoncino linea retta, apertura interna e apertura esterna, per le serie Planet 50TT, Planet 62TT e Planet 72HT.

TT 51135

Profilo: Anta portoncino linea retta, apertura interna
Peso: 2137 gr/m
Giunzione angolo principale: ACP 5802 (multifunzione) oppure ACP 5501 (bottone)
Squadretta tubolarità esterna: ACP 50154
Squadretta allineamento esterna: ACP 50110
Squadretta allineamento interna: ACP 5008

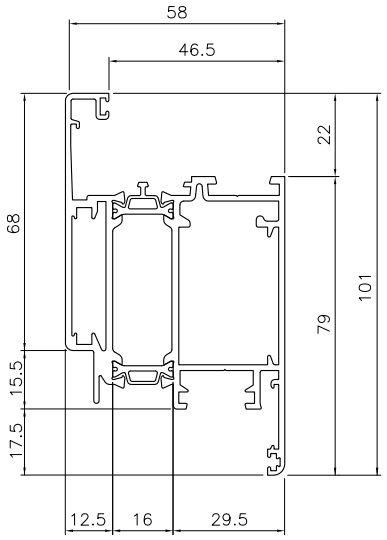

TT 61135

Profilo: Anta portoncino linea retta, apertura interna
Peso: 2210 gr/m
Giunzione angolo principale: ACP 5802 (multifunzione) oppure ACP 5501 (bottone)
Squadretta tubolarità esterna: ACP 50154
Squadretta allineamento esterna: ACP 50110
Squadretta allineamento interna: ACP 5008

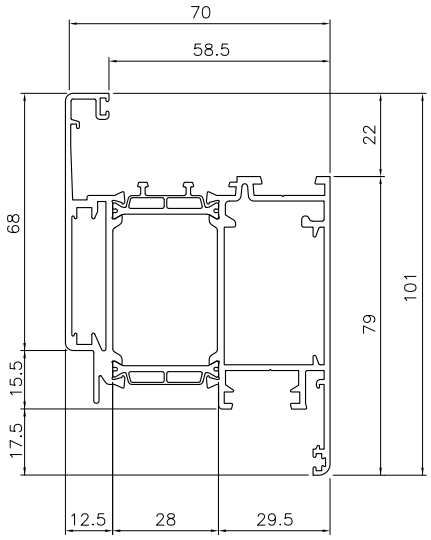

TT 71135

Profilo: Anta portoncino linea retta, apertura interna
Peso: 2273 gr/m
Giunzione angolo principale: ACP 5802 (multifunzione) oppure ACP 5501 (bottone)
Squadretta tubolarità esterna: ACP 50154
Squadretta allineamento esterna: ACP 50110
Squadretta allineamento interna: ACP 5008

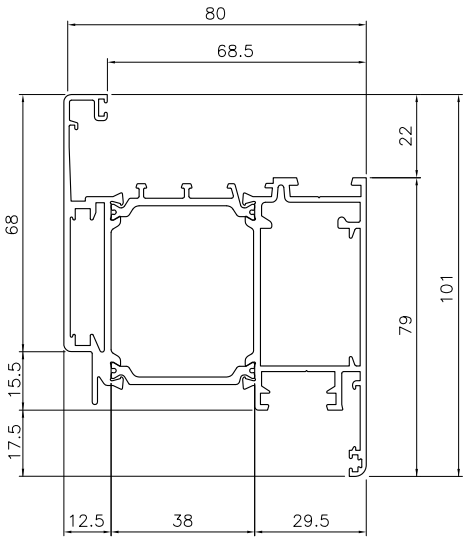

Profilati, accessori e guarnizioni di questa info prodotto sono di proprietà ALsistem, titolare di tutti i diritti di esclusiva.

Scopri tutta la gamma su **alsistem.com**

Easy Door	Sirio 50	Persiana	Smart 30	Planet 45	Planet 50TT	Planet 62TT	Planet 72HT	Matic 50	Matic 62	Matic 72	Nathura 59	Nathura 70	Nathura 82	Nathura 92	Elite Door 72	Concept 65	Slide 60	Slide 65	Slide 80	Slide 106	Slide Wood 160	Top Slide 160	Top Slide Wood 214	Global 45
					X	X	X																	

Info Prodotto 1515

18 Giugno 2015

TT 51137

Profilo: Anta portoncino linea retta, apertura esterna
Peso: 2381 gr/m
Giunzione angolo principale: ACP 5802 (multifunzione) oppure ACP 5501 (bottone)
Squadretta tubolarità interna: ACP 50154
Squadretta allineamento aletta vetro: ACP 50110
Squadretta allineamento aletta battuta: ACP 5008

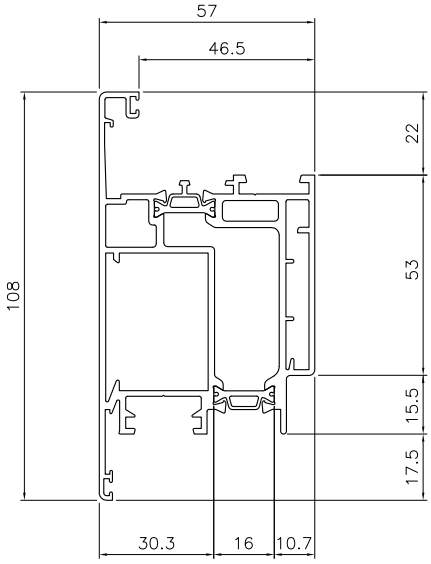

TT 61137

Profilo: Anta portoncino linea retta, apertura esterna
Peso: 2454 gr/m
Giunzione angolo principale: ACP 5802 (multifunzione) oppure ACP 5501 (bottone)
Squadretta tubolarità interna: ACP 50154
Squadretta allineamento aletta vetro: ACP 50110
Squadretta allineamento aletta battuta: ACP 5008

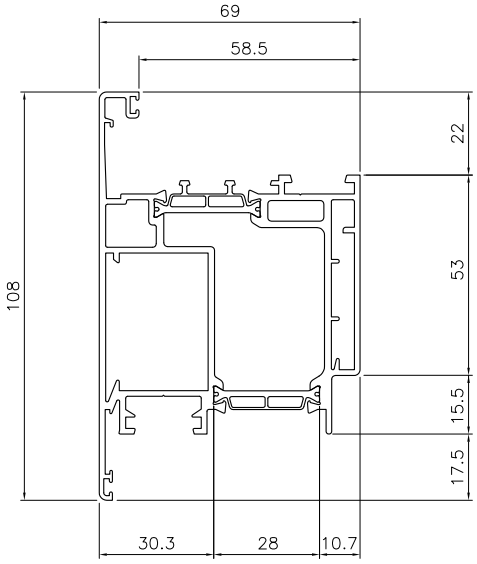

TT 71137

Profilo: Anta portoncino linea retta, apertura esterna
Peso: 2517 gr/m
Giunzione angolo principale: ACP 5802 (multifunzione) oppure ACP 5501 (bottone)
Squadretta tubolarità interna: ACP 50154
Squadretta allineamento aletta vetro: ACP 50110
Squadretta allineamento aletta battuta: ACP 5008

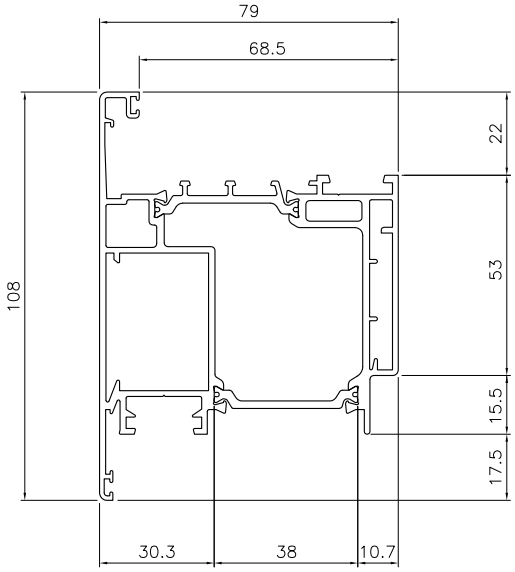

Profilati, accessori e guarnizioni di questa info prodotto sono di proprietà ALsistem, titolare di tutti i diritti di esclusiva.

Scopri tutta la gamma su **alsistem.com**

Easy Door	Sirio 50	Persiana	Smart 30	Planet 45	Planet 50TT	Planet 62TT	Planet 72HT	Matic 50	Matic 62	Matic 72	Nathura 59	Nathura 70	Nathura 82	Nathura 92	Elite Door 72	Concept 65	Slide 60	Slide 65	Slide 80	Slide 106	Slide Wood 160	Top Slide 160	Top Slide Wood 214	Global 45
					X	X	X																	