Info Prodotto 1518

31 Luglio 2015

ACP 50156

Kit anta ribalta senza cremonese.
Utilizzare con i telai piani.

ACP 50157

Kit anta ribalta senza cremonese.
Utilizzare con i telai complanari.

Abbinare i kit ACP 50156 e ACP 50157 al meccanismo della nuova maniglia EXENS.

EXENS

SOLO L'ESSENZA DELLA MANIGLIA

Profilati, accessori e guarnizioni di questa info prodotto
sono di proprietà ALsistem, titolare di tutti i diritti di esclusiva.

Scopri tutta la gamma su **alsistem.com**

Easy Door	
Sirio 50	
Persiana	
Smart 30	
Planet 45	X
Planet 50TT	X
Planet 62TT	X
Planet 72HT	X
Matic 50	
Matic 62	
Matic 72	
Nathura 59	
Nathura 70	
Nathura 82	
Nathura 92	
Elite Door 72	
Concept 65	
Slide 60	
Slide 65	
Slide 80	
Slide 106	
Slide Wood 160	
Top Slide 160	
Top Slide Wood 214	
Global 45	

Info Prodotto 1518

31 Luglio 2015

ACP 50156

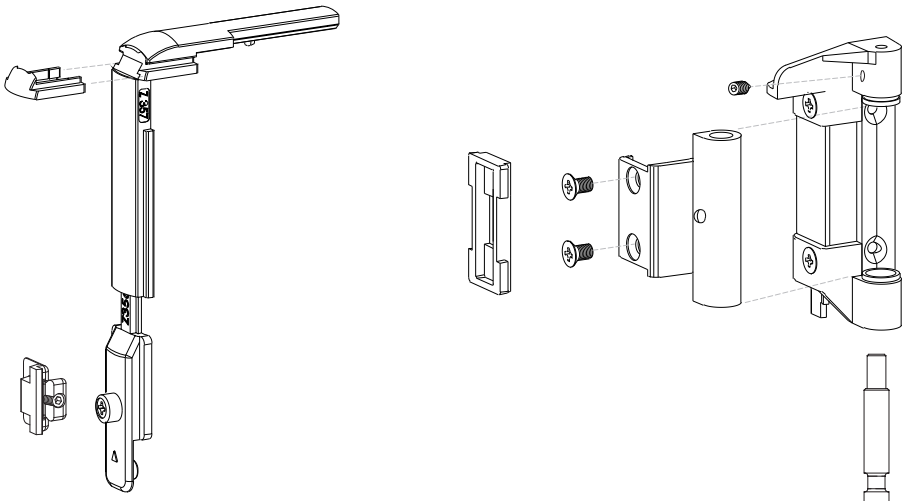

(Telaio piano)

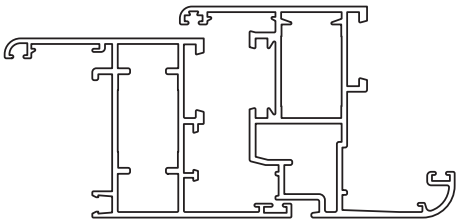

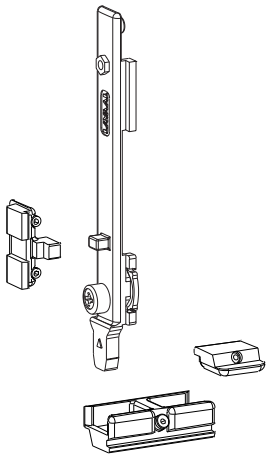

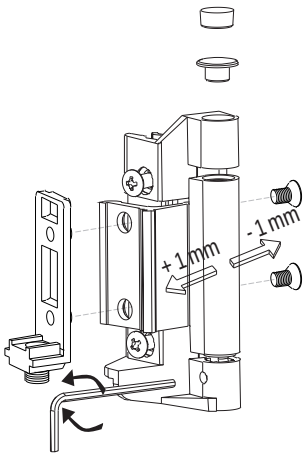

Profilati, accessori e guarnizioni di questa info prodotto
sono di proprietà ALsistem, titolare di tutti i diritti di esclusiva.

Scopri tutta la gamma su **alsistem.com**

Easy Door	
Sirio 50	
Persiana	
Smart 30	
Planet 45	X
Planet 50TT	X
Planet 62TT	X
Planet 72HT	X
Matic 50	
Matic 62	
Matic 72	
Nathura 59	
Nathura 70	
Nathura 82	
Nathura 92	
Elite Door 72	
Concept 65	
Slide 60	
Slide 65	
Slide 80	
Slide 106	
Slide Wood 160	
Top Slide 160	
Top Slide Wood 214	
Global 45	

Info Prodotto 1518

31 Luglio 2015

ACP 50157

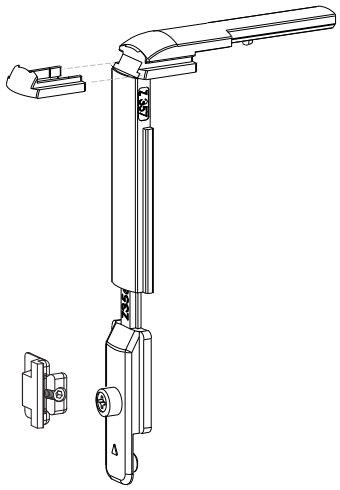

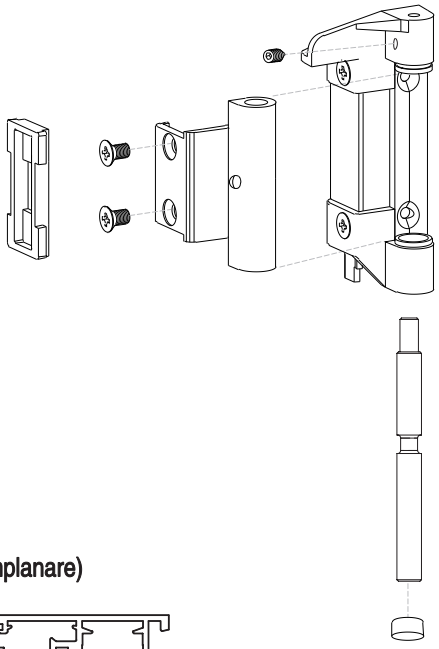

(Telaio complanare)

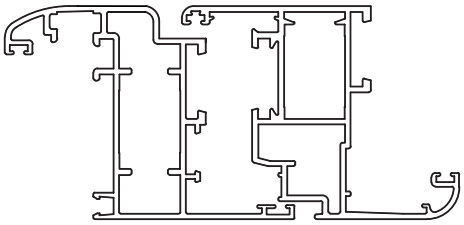

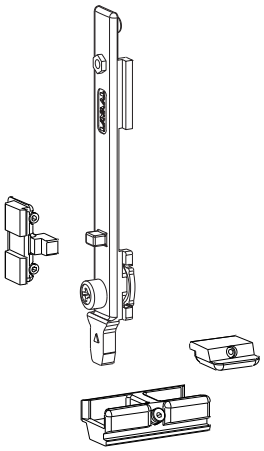

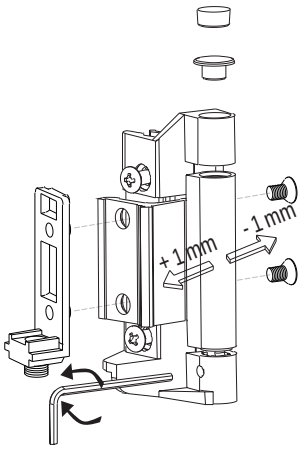

Profilati, accessori e guarnizioni di questa info prodotto
sono di proprietà ALsistem, titolare di tutti i diritti di esclusiva.

Scopri tutta la gamma su **alsistem.com**

Easy Door	
Sirio 50	
Persiana	
Smart 30	
Planet 45	X
Planet 50TT	X
Planet 62TT	X
Planet 72HT	X
Matic 50	
Matic 62	
Matic 72	
Nathura 59	
Nathura 70	
Nathura 82	
Nathura 92	
Elite Door 72	
Concept 65	
Slide 60	
Slide 65	
Slide 80	
Slide 106	
Slide Wood 160	
Top Slide 160	
Top Slide Wood 214	
Global 45	