Info Prodotto 1601

18 Gennaio 2016

E' stato studiato un nuovo profilo che avrà la funzione di montante per giunto dilatazione nei serramenti a nastro.

TT 5197

Profilo: Montante per giunto dilatazione serramenti a nastro
Peso: 1266 gr/m

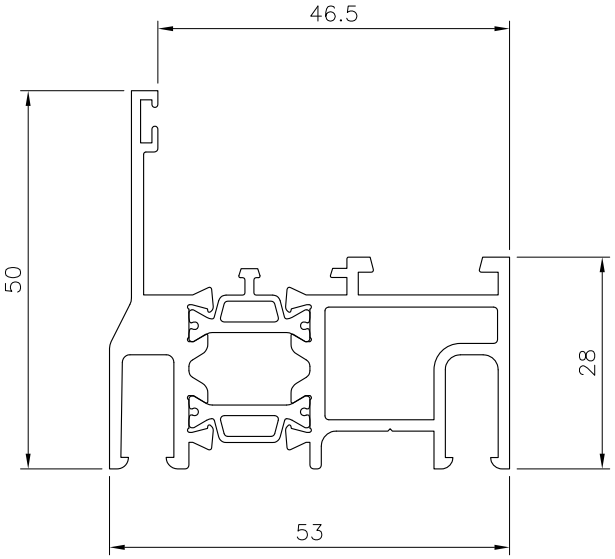

TT 6197

Profilo: Montante per giunto dilatazione serramenti a nastro
Peso: 1341 gr/m

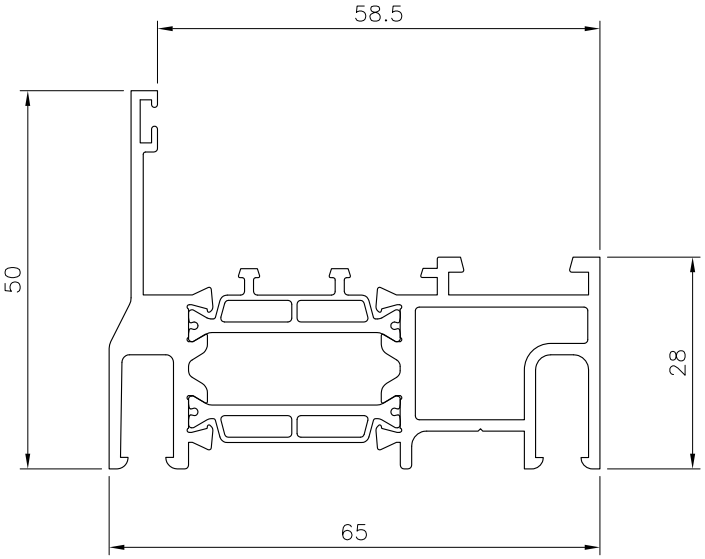

TT 7197

Profilo: Montante per giunto dilatazione serramenti a nastro
Peso: 1404 gr/m

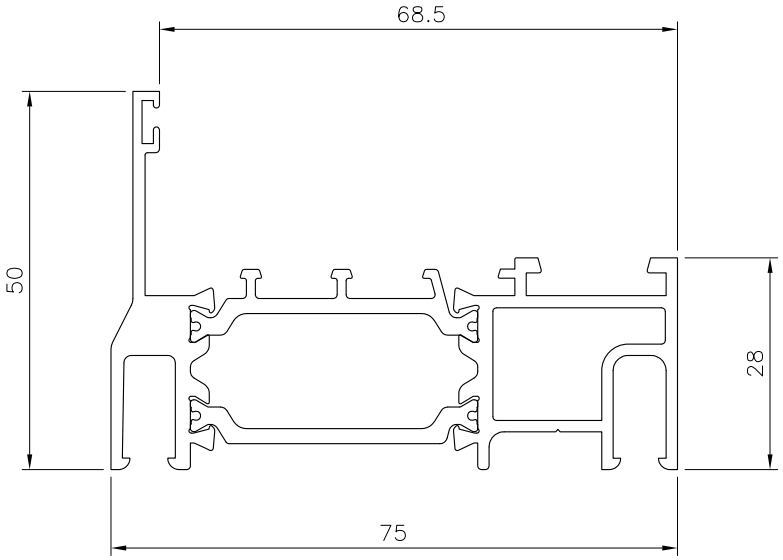

Profilati, accessori e guarnizioni di questa info prodotto sono di proprietà ALsistem, titolare di tutti i diritti di esclusiva.

Scopri tutta la gamma su **alsistem.com**

Serie 3G	Easy Door	Sirio 50	Persiana	Smart 30	Planet 45	Planet 50TT	Planet 62TT	Planet 72HT	Matic 50	Matic 62	Matic 72	Nathura 59	Nathura 70	Nathura 82	Nathura 92	Elite Door 72	Concept 65	Slide 60	Slide 65	Slide 80/106 Plus	Slide Wood 160	Top Slide 160	Top Slide Wood 214	Global 45
						X	X	X	X	X	X													