ALSISTEM
it's my window

E.C. 1801
03.01.2018

Correzioni catalogo Matic 62 PLUS
PAGINA 284, 285

In allegato correzioni sagomario catalogo Matic 62 PLUS.

Nello dettaglio:
pagina 284: correzione peso profilo TT61918;
pagina 285: correzione peso profilo TT61913.

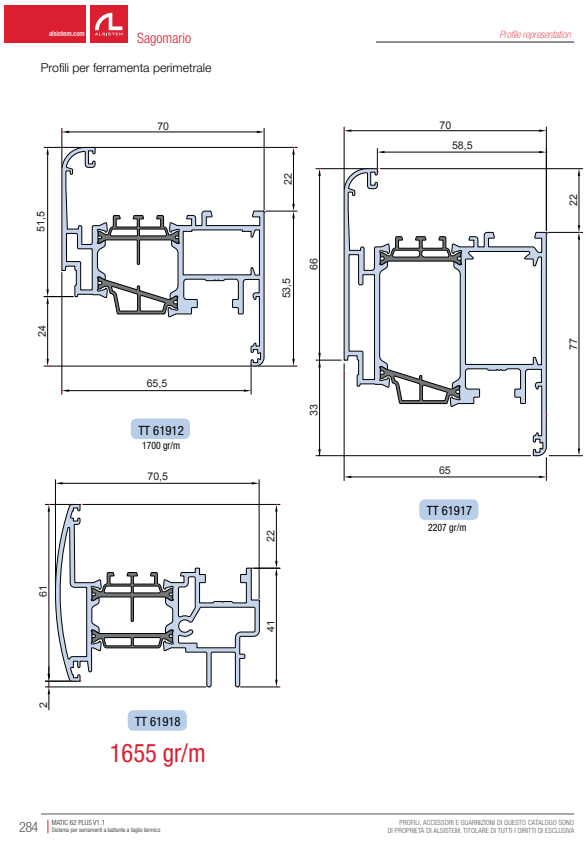

PAGINA 284

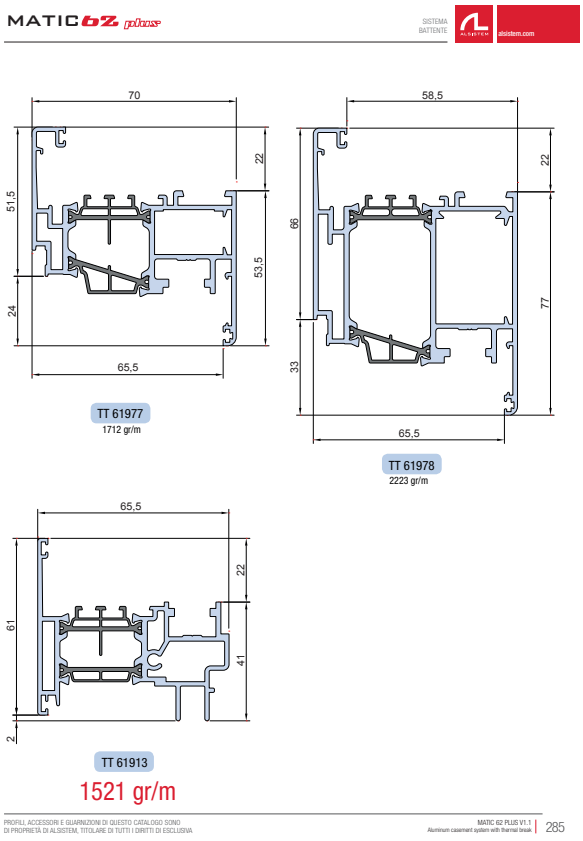

PAGINA 285

EasyDoor	Elite Door 72	Door 62	Door 72	Sirio 50	Smart 30	Planet 45	Planet 50 TT	Planet 50 PLUS	Planet 62 TT	Planet 62 PLUS	Planet 72 HT	Planet 72 PLUS	3G	Fullglazing	Matic 50	Matic 50 PLUS	Matic 62 TT	Matic 62 PLUS	Matic 72	Matic 72 PLUS	Nathura 59	Nathura 70	Nathura 82	Nathura 92	Slide 60	Slide 65	Slide 80/106 PLUS	Topslide 160	Slidewood 160	Topslidewood 214	Panoramico	Balconi e balaustre
																		●														

PROFILI, ACCESSORI E GUARNIZIONI DI QUESTO CATALOGO SONO
DI PROPRIETÀ DI ALSISTEM, TITOLARE DI TUTTI I DIRITTI DI ESCLUSIVA

Profili per ferramenta perimetrale

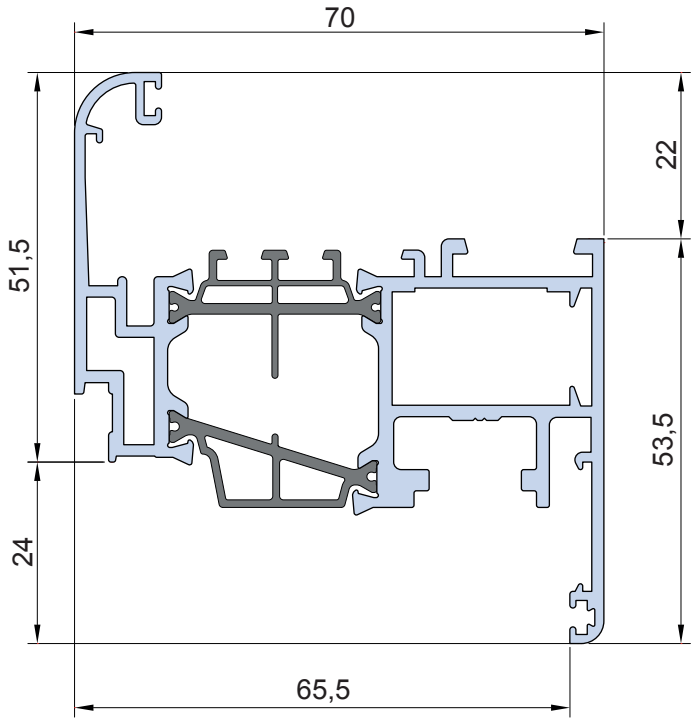

TT 61912
1700 gr/m

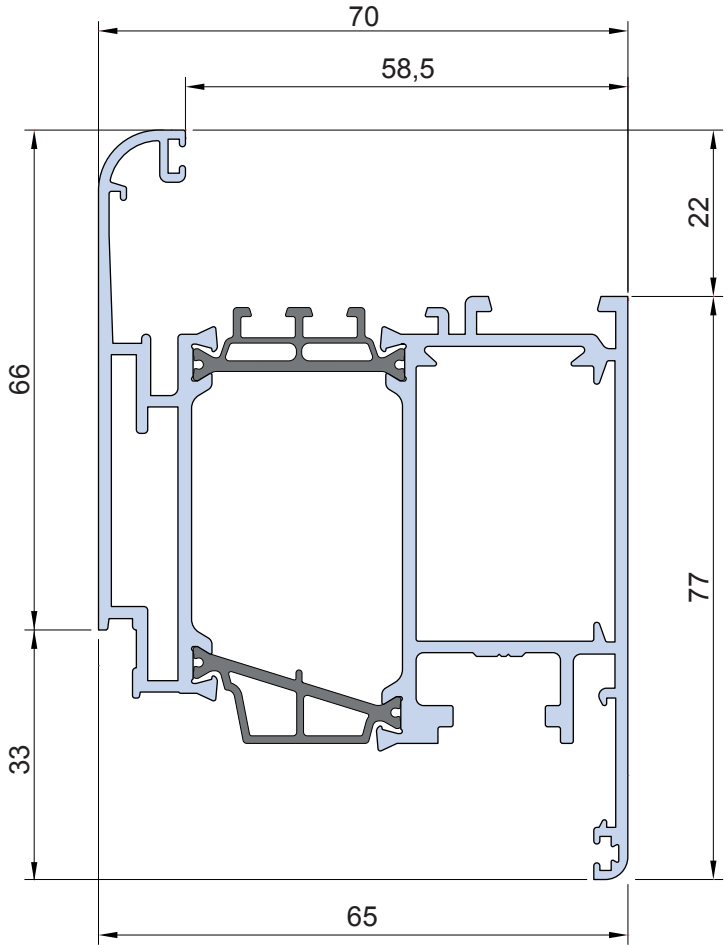

TT 61917
2207 gr/m

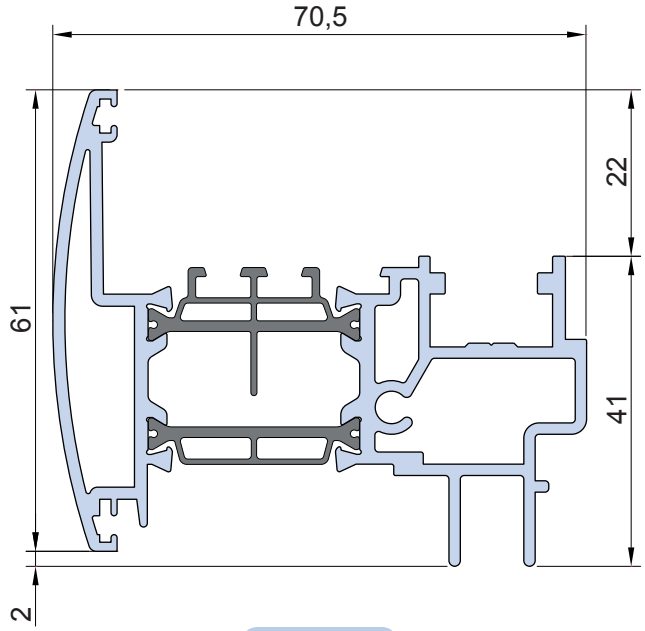

TT 61918
1655 gr/m

PROFILI, ACCESSORI E GUARNIZIONI DI QUESTO CATALOGO SONO
DI PROPRIETÀ DI ALSISTEM, TITOLARE DI TUTTI I DIRITTI DI ESCLUSIVA

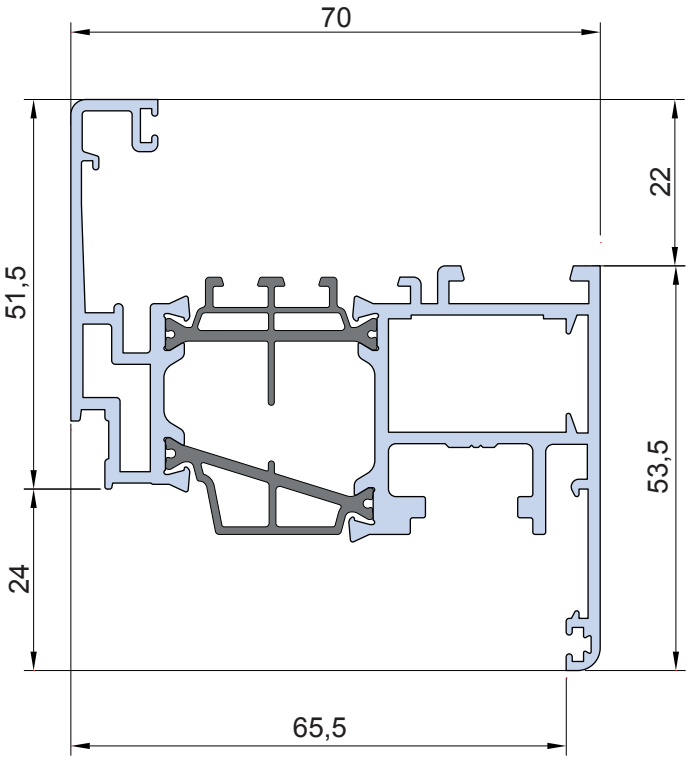

TT 61977
1712 gr/m

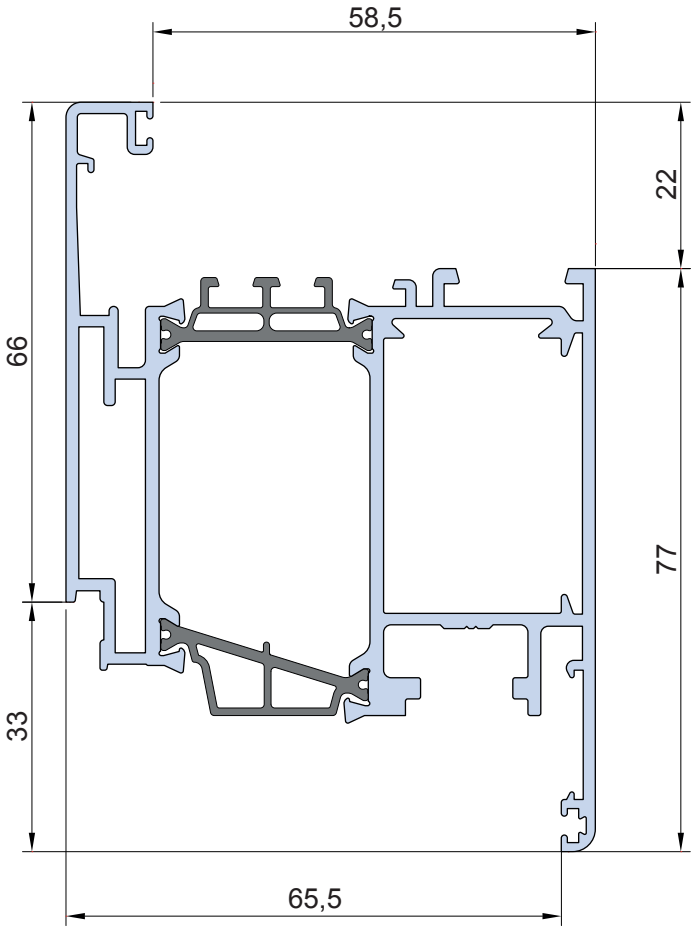

TT 61978
2223 gr/m

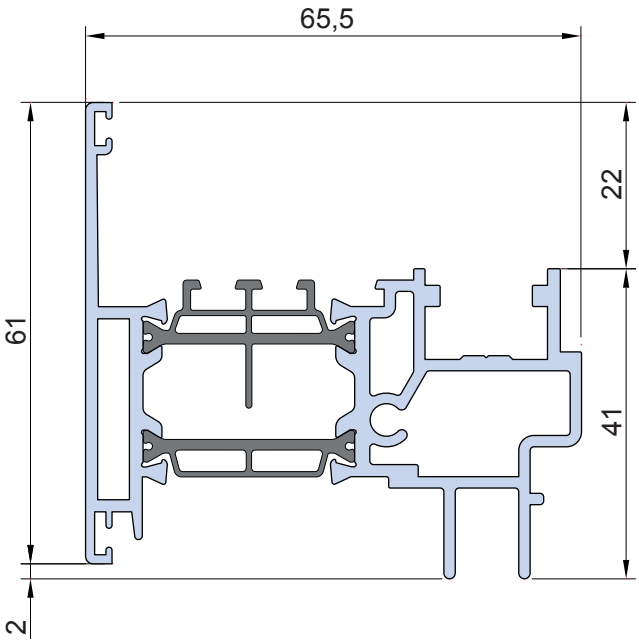

TT 61913
1521 gr/m

PROFILI, ACCESSORI E GUARNIZIONI DI QUESTO CATALOGO SONO
DI PROPRIETÀ DI ALSISTEM, TITOLARE DI TUTTI I DIRITTI DI ESCLUSIVA