Info Prodotto 1606

25 Febbraio 2016

Lavorazioni

1. Lavorazione 31x6 mm scarico acqua su telaio

Lavorazione da effettuare
su profili telaio
TT61602
TT61603
TT71602
TT71603

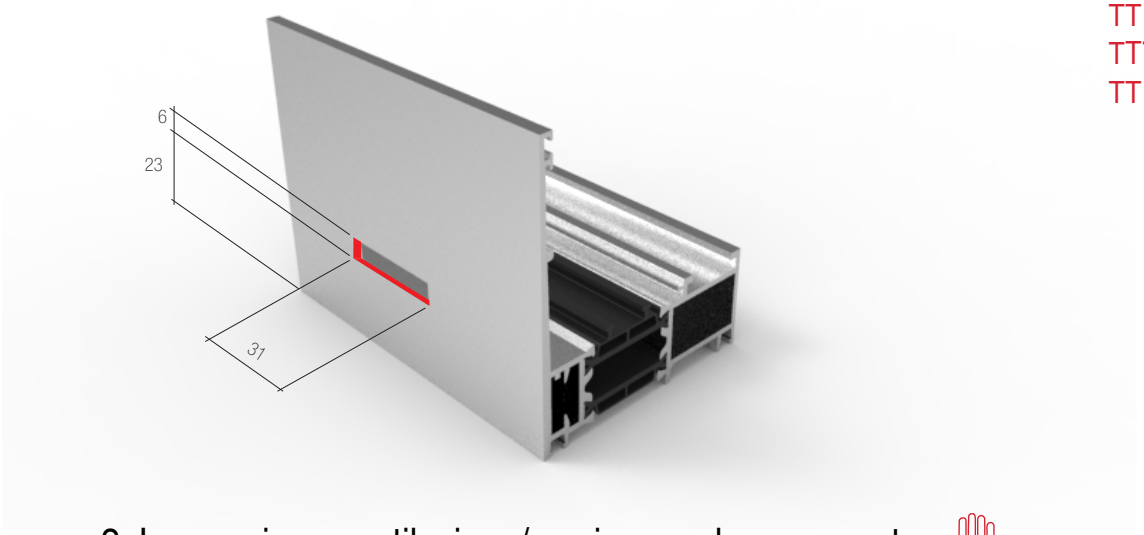

2. Lavorazione ventilazione/scarico condensa su anta

Lavorazione da effettuare
su profili anta
TT61611
TT61612
TT71611
TT71612

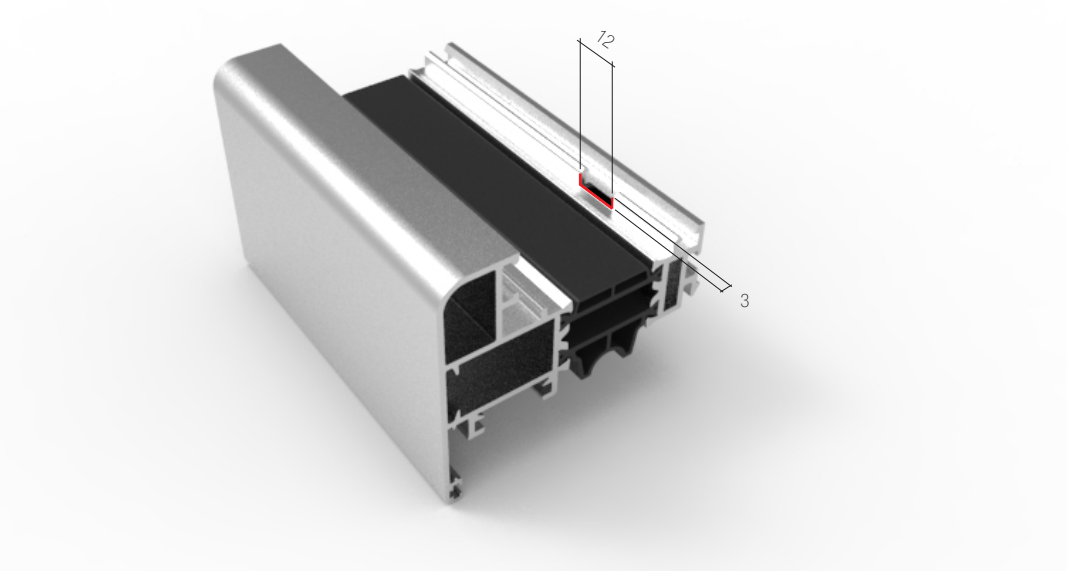

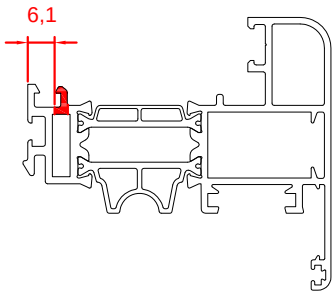

	punzonatrice		**lavorazione a mano**

Profilati, accessori e guarnizioni di questa info prodotto
sono di proprietà ALsistem, titolare di tutti i diritti di esclusiva.

Scopri tutta la gamma su **alsistem.com**

Serie 3G	Easy Door	Sirio 50	Persiana	Smart 30	Planet 45	Planet 50TT	Planet 62TT	Planet 62TT plus	Planet 72HT	Matic 50	Matic 62	Matic 62 plus	Matic 72	Nathura 59	Nathura 70	Nathura 82	Nathura 92	Elite Door 72	Concept 65	Slide 60	Slide 65	Slide 80/106 Plus	Slide Wood 160	Top Slide 160	Top Slide Wood 214	Global 45
							X																			

Info Prodotto 1606

25 Febbraio 2016

2. Lavorazione ventilazione/scarico condensa su anta

Lavorazione da effettuare
su profili anta
TT61611
TT61612
TT71611
TT71612

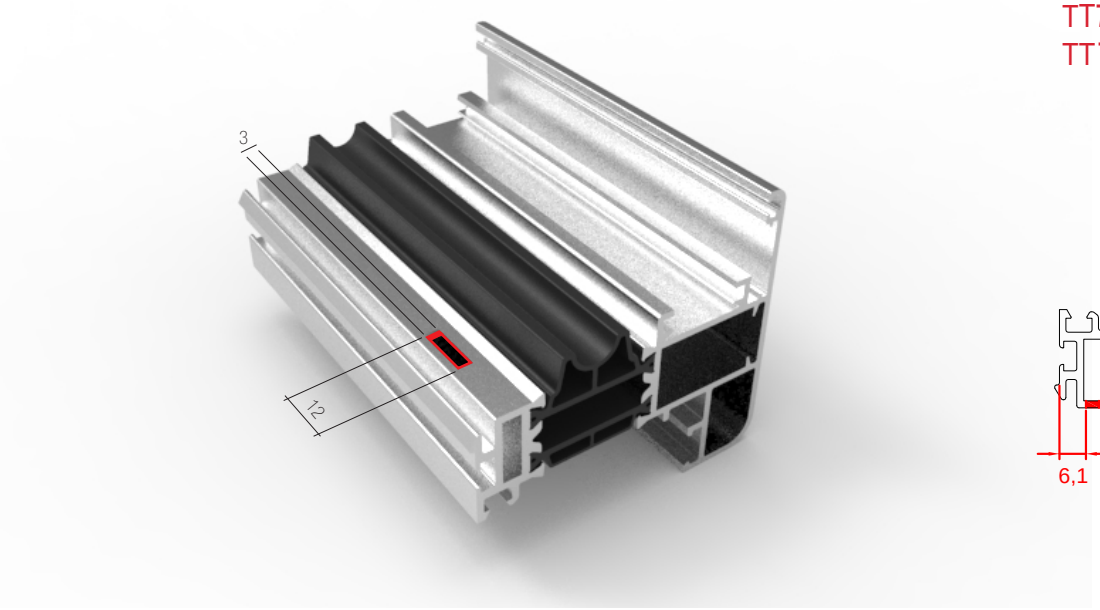

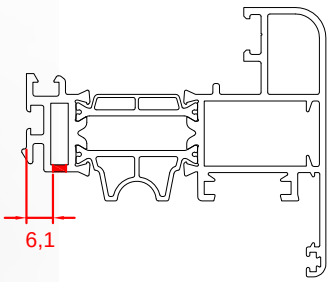

	punzonatrice		**lavorazione a mano**

Profilati, accessori e guarnizioni di questa info prodotto
sono di proprietà ALsistem, titolare di tutti i diritti di esclusiva.

Scopri tutta la gamma su **alsistem.com**

Serie 3G	Easy Door	Sirio 50	Persiana	Smart 30	Planet 45	Planet 50TT	Planet 62TT	Planet 62TT plus	Planet 72HT	Matic 50	Matic 62	Matic 62 plus	Matic 72	Nathura 59	Nathura 70	Nathura 82	Nathura 92	Elite Door 72	Concept 65	Slide 60	Slide 65	Slide 80/106 Plus	Slide Wood 160	Top Slide 160	Top Slide Wood 214	Global 45
							X																			

Info Prodotto 1606

25 Febbraio 2016

Distinte di taglio

Finestra 1 anta

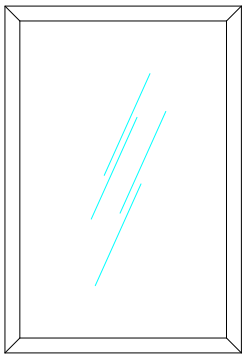

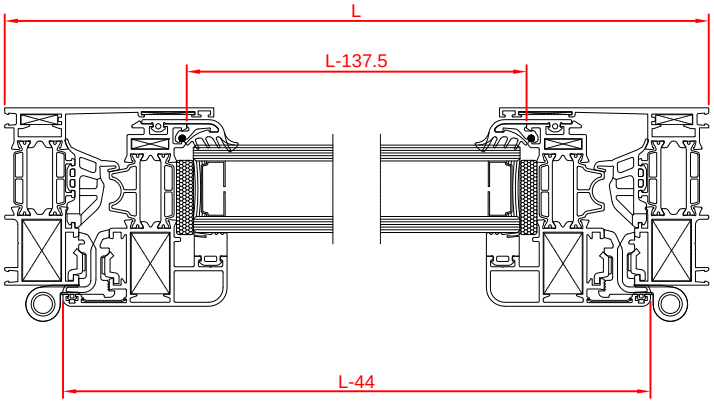

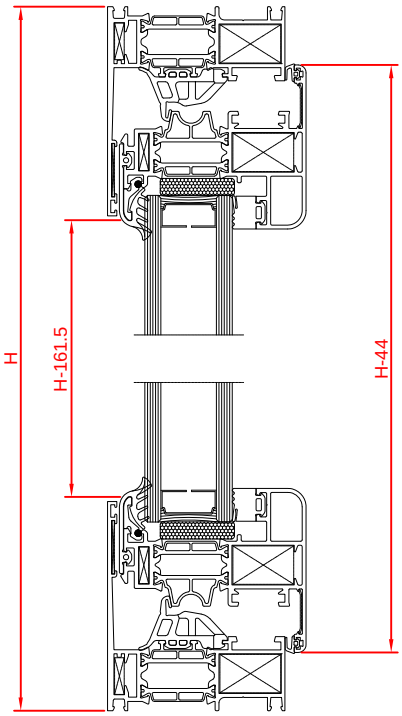

distinta profili

articolo	descrizione	pezzi	misura	taglio
TT 61603	montante telaio	2	H	
	traverso telaio	2	L	
TT 61612	montante anta	2	H-44	
	traverso anta	2	L-44	
PL 2111	montante fermavetro	2	H-161.5	
	traverso fermavetro	2	L-137.5	

Profilati, accessori e guarnizioni di questa info prodotto
sono di proprietà ALsistem, titolare di tutti i diritti di esclusiva.

Scopri tutta la gamma su **alsistem.com**

								X																		
Serie 3G	Easy Door	Sirio 50	Persiana	Smart 30	Planet 45	Planet 50TT	Planet 62TT	Planet 62TT plus	Planet 72HT	Matic 50	Matic 62	Matic 62 plus	Matic 72	Nathura 59	Nathura 70	Nathura 82	Nathura 92	Elite Door 72	Concept 65	Slide 60	Slide 65	Slide 80/106 Plus	Slide Wood 160	Top Slide 160	Top Slide Wood 214	Global 45

Info Prodotto 1606

25 Febbraio 2016

Finestra 2 ante

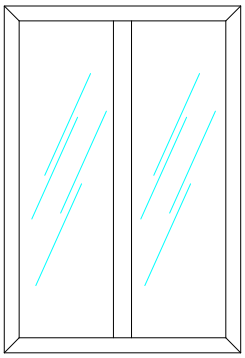

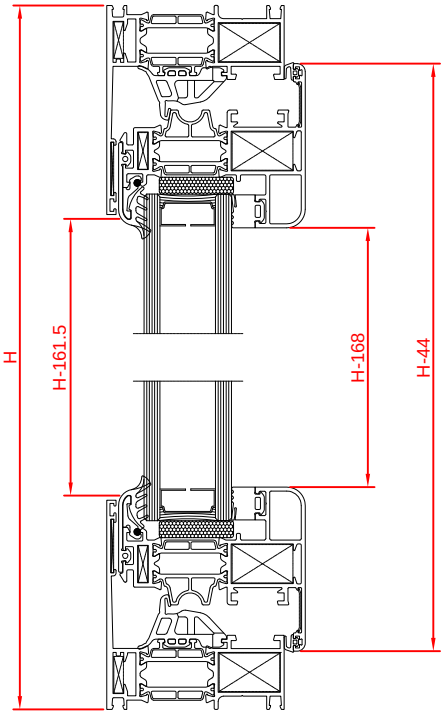

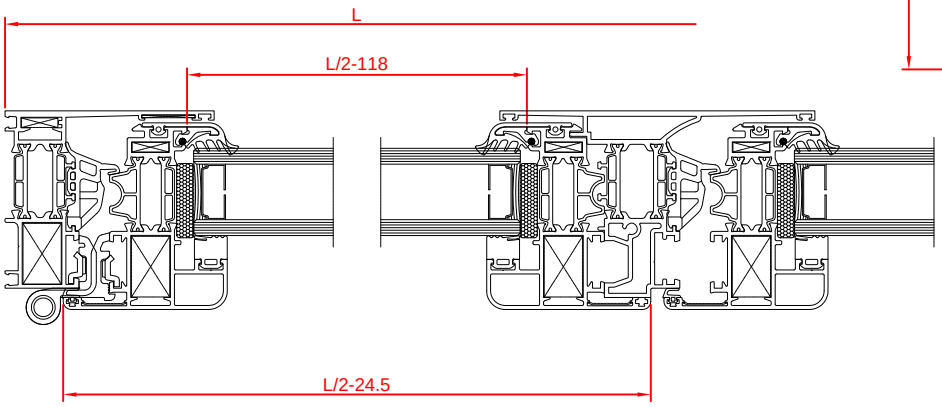

distinta profili

articolo	descrizione	pezzi	misura	taglio
TT 61603	montante telaio	2	H	
	traverso telaio	2	L	
TT 61612	montante anta	4	H-44	
	traverso anta	4	L/2-24.5	
PL 2111	montante fermavetro	4	H-161.5	
	traverso fermavetro	4	L/2-118	
TT 61613	riporto centrale	1	H-168	

Profilati, accessori e guarnizioni di questa info prodotto
sono di proprietà ALsistem, titolare di tutti i diritti di esclusiva.

Scopri tutta la gamma su **alsistem.com**

Serie 3G	
Easy Door	
Sirio 50	
Persiana	
Smart 30	
Planet 45	
Planet 50TT	
Planet 62TT	X
Planet 62TT plus	
Planet 72HT	
Matic 50	
Matic 62	
Matic 62 plus	
Matic 72	
Nathura 59	
Nathura 70	
Nathura 82	
Nathura 92	
Elite Door 72	
Concept 65	
Slide 60	
Slide 65	
Slide 80/106 Plus	
Slide Wood 160	
Top Slide 160	
Top Slide Wood 214	
Global 45	

Info Prodotto 1606

25 Febbraio 2016

Portafinestra 1 anta con soglia ribassata

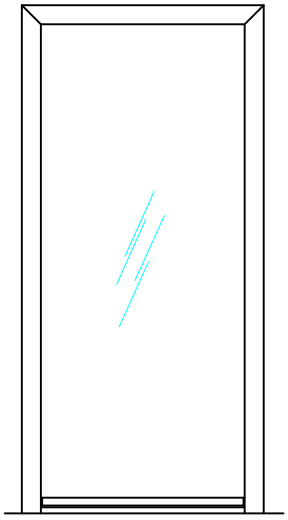

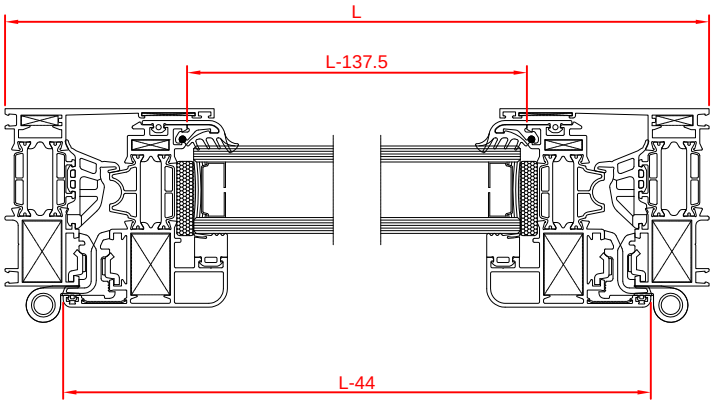

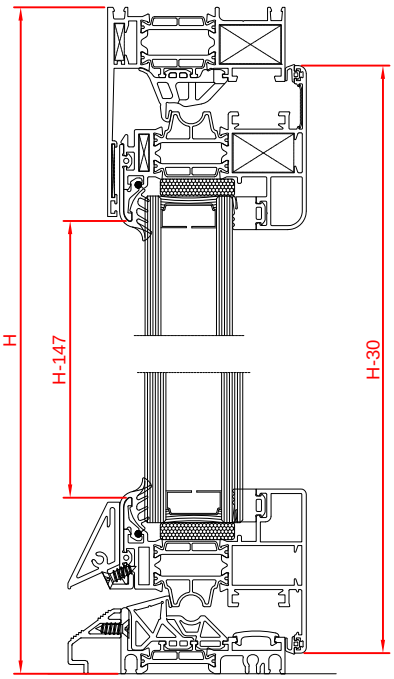

distinta profili

articolo	descrizione	pezzi	misura	taglio
TT 61603	montante telaio	2	H	
	traverso telaio	1	L	
TT 6107	soglia ribassata	1	L-46	
TT 61612	montante anta	2	H-30	
	traverso anta	2	L-44	
PL 2111	montante fermavetro	2	H-147	
	traverso fermavetro	2	L-137.5	
PL 20104	gocciolatoio	1	L-168	
PL 20126	rinforzo anta	1	L	

Profilati, accessori e guarnizioni di questa info prodotto
sono di proprietà ALsistem, titolare di tutti i diritti di esclusiva.

Scopri tutta la gamma su **alsistem.com**

Serie 3G	
Easy Door	
Sirio 50	
Persiana	
Smart 30	
Planet 45	
Planet 50TT	
Planet 62TT	X
Planet 62TT plus	
Planet 72HT	
Matic 50	
Matic 62	
Matic 62 plus	
Matic 72	
Nathura 59	
Nathura 70	
Nathura 82	
Nathura 92	
Elite Door 72	
Concept 65	
Slide 60	
Slide 65	
Slide 80/106 Plus	
Slide Wood 160	
Top Slide 160	
Top Slide Wood 214	
Global 45	

Info Prodotto 1606

25 Febbraio 2016

Portafinestra 2 ante con soglia ribassata

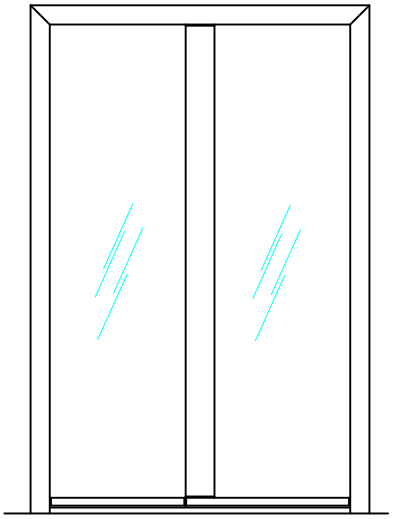

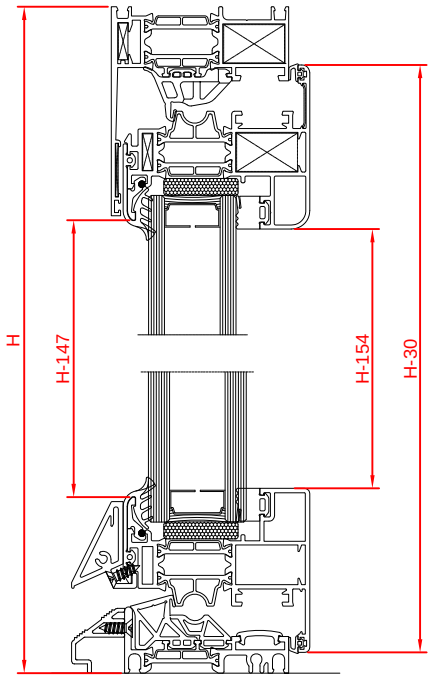

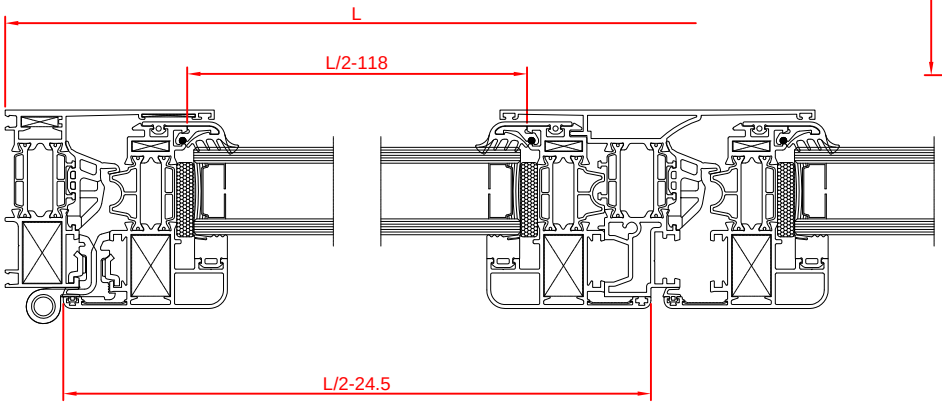

distinta profili

articolo	descrizione	pezzi	misura	taglio
TT 61603	montante telaio	2	H	
	traverso telaio	1	L	
TT 6107	soglia ribassata	1	L-46	
TT 61612	montante anta	4	H-30	
	traverso anta	4	L/2-24.5	
PL 2111	montante fermavetro	4	H-147	
	traverso fermavetro	4	L/2-118	
PL 20104	gocciolatoio	1	L/2-148.5	
	gocciolatoio	1	L/2-26	
PL 20126	rinforzo anta	1	L	
TT 61613	riporto centrale	1	H-154	

Profilati, accessori e guarnizioni di questa info prodotto
sono di proprietà ALsistem, titolare di tutti i diritti di esclusiva.

Scopri tutta la gamma su **alsistem.com**

Serie 3G	
Easy Door	
Sirio 50	
Persiana	
Smart 30	
Planet 45	
Planet 50TT	
Planet 62TT	X
Planet 62TT plus	
Planet 72HT	
Matic 50	
Matic 62	
Matic 62 plus	
Matic 72	
Nathura 59	
Nathura 70	
Nathura 82	
Nathura 92	
Elite Door 72	
Concept 65	
Slide 60	
Slide 65	
Slide 80/106 Plus	
Slide Wood 160	
Top Slide 160	
Top Slide Wood 214	
Global 45	