Info Prodotto 1504

16 Febbraio 2015

SMART30

VERSIONE SCORREVOLE

Con la creazione di due nuovi profili abbiamo la possibilità di realizzare la versione scorrevole della serie Smart 30.

Di seguito trovate elenco nuovi profili/accessori, sezioni e un esempio di distinta taglio.

PL 3006

Profilo: Telaio a "Z" per soluzione scorrevole / anta per pannello strutturale
Peso: 702 gr/m
Giunzione angolo principale: ACP 5801 (multifunzione) oppure ACP 5002 (bottone)

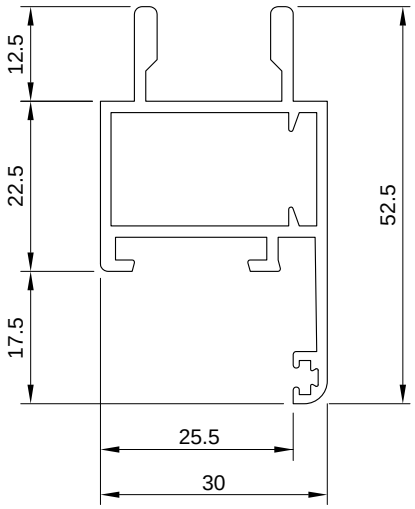

PL 3053

Profilo: Anta per soluzione scorrevole
Peso: 486 gr/m
Note: Abbinare alle squadrette ACP 8032 e ACP 8034

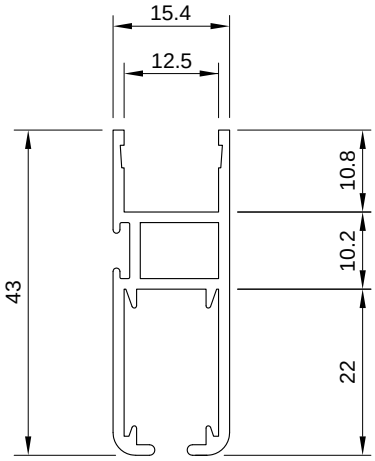

ACP 8032

Descrizione: Squadretta con carrello

ACP 8034

Descrizione: Squadretta asimmetrica senza carrello

AGP 3036

Descrizione: Spazzolino dimensioni 6,9 x 3 mm

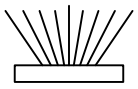

Profilati, accessori e guarnizioni di questa info prodotto sono di proprietà ALsistem, titolare di tutti i diritti di esclusiva.

Scopri tutta la gamma su **alsistem.com**

Easy Door	Sirio 50	Persiana	Smart 30	Planet 45	Planet 50TT	Planet 62TT	Planet 72HT	Matic 50	Matic 62	Matic 72	Nathura 59	Nathura 70	Nathura 82	Nathura 92	Elite Door 72	Concept 65	Slide 60	Slide 65	Slide 80	Slide 106	Slide Wood 160	Top Slide 160	Top Slide Wood 214	Global 45
			X																					

Info Prodotto 1504

16 Febbraio 2015

Distinte di taglio

Sez. A-A

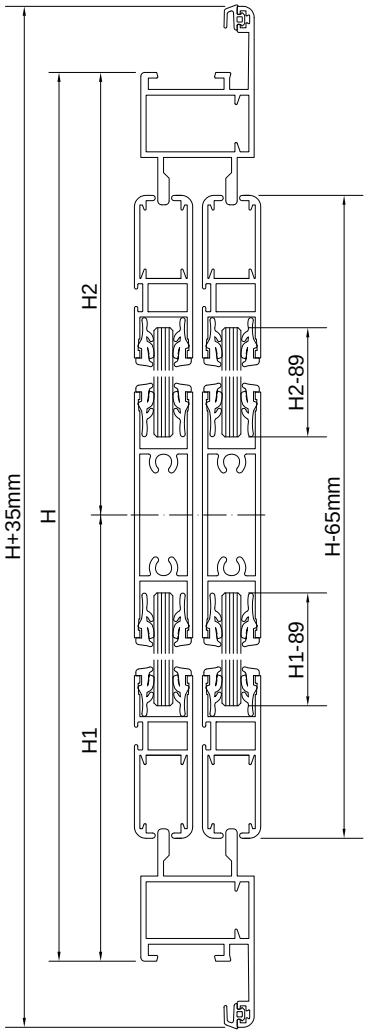

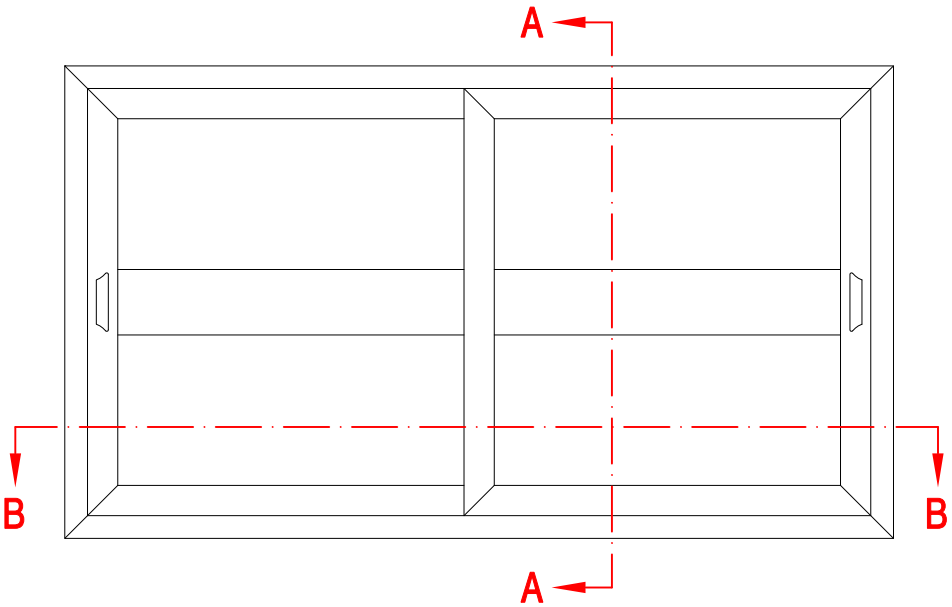

Sez. B-B

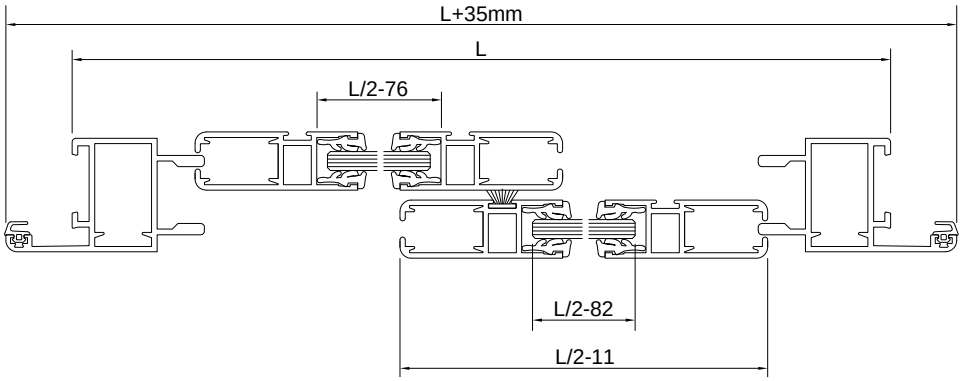

distinta profili

articolo	descrizione	pezzi	misura	taglio
PL 3006	traverso telaio	2	L+35	
	montante telaio	2	H+35	
PL 3053	traverso anta	4	L/2-11	
	montante anta	4	H-65	
PL 3052	fascia	2	L/2-76	

distinta accessori

articolo	descrizione	q.tà
ACP 5801	squadretta multifunzione	4 pz
ACP 5001	vite per ACP 5801	8 pz
ACP 8032	squadretta con carrello	4 pz
ACP 8034	squadretta asimmetrica	4 pz
ACP 3071	maniglietta	2 pz

distinta guarnizioni

articolo	descrizione	pezzi	misura
AGP 4000	guarnizione di battuta	2 2	L+36 H+36
AGP 4204	guarnizione per vetro da 4 mm	8 8	L/2-80 H/2-90
AGP 3036	spazzolino 6,9x3	1	H-66

Profilati, accessori e guarnizioni di questa info prodotto
sono di proprietà ALsistem, titolare di tutti i diritti di esclusiva.

Scopri tutta la gamma su **alsistem.com**

Easy Door	Sirio 50	Persiana	Smart 30	Planet 45	Planet 50TT	Planet 62TT	Planet 72HT	Matic 50	Matic 62	Matic 72	Nathura 59	Nathura 70	Nathura 82	Nathura 92	Elite Door 72	Concept 65	Slide 60	Slide 65	Slide 80	Slide 106	Slide Wood 160	Top Slide 160	Top Slide Wood 214	Global 45
			X																					

Info Prodotto 1504

16 Febbraio 2015

Nodo inferiore

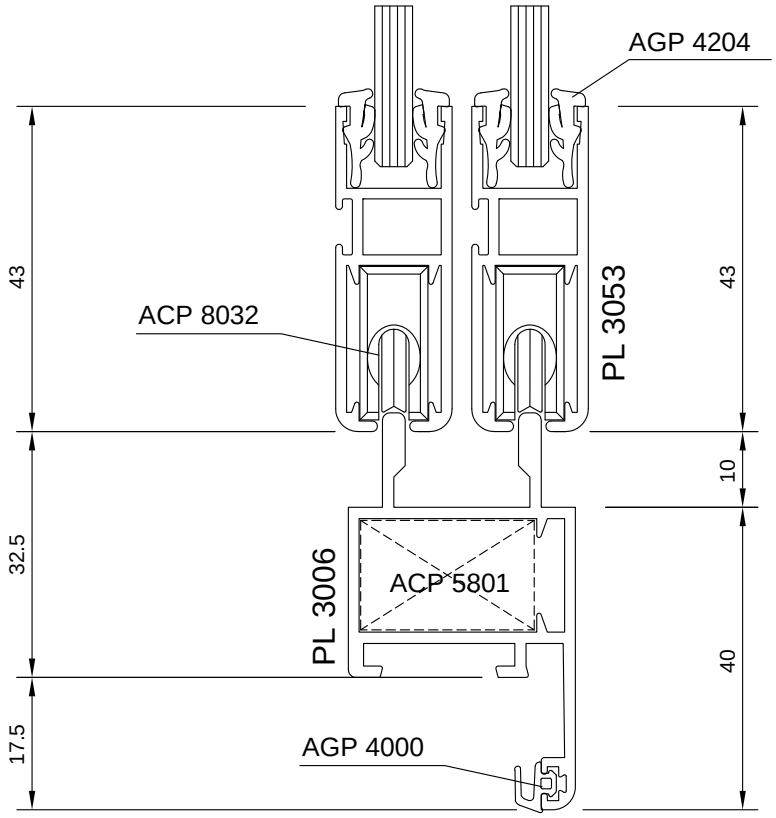

Nodo centrale

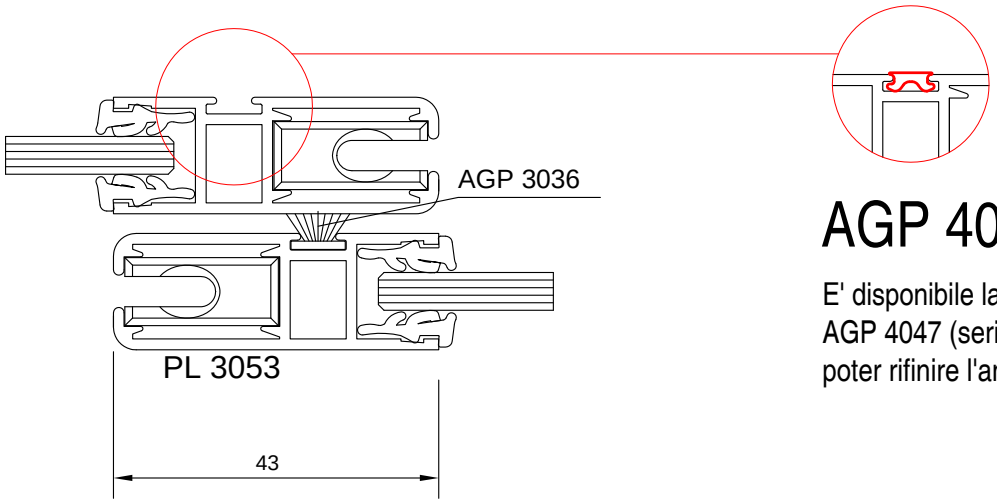

AGP 4047

E' disponibile la guarnizione estetica AGP 4047 (serie EasyDoor), per poter rifinire l'anta.

Profilati, accessori e guarnizioni di questa info prodotto sono di proprietà ALsistem, titolare di tutti i diritti di esclusiva.

Scopri tutta la gamma su **alsistem.com**

Easy Door	Sirio 50	Persiana	Smart 30	Planet 45	Planet 50TT	Planet 62TT	Planet 72HT	Matic 50	Matic 62	Matic 72	Nathura 59	Nathura 70	Nathura 82	Nathura 92	Elite Door 72	Concept 65	Slide 60	Slide 65	Slide 80	Slide 106	Slide Wood 160	Top Slide 160	Top Slide Wood 214	Global 45
			X																					

Info Prodotto 1504

16 Febbraio 2015

Il profilo PL 3006 è utilizzabile anche come profilo anta per pannello strutturale, in versione battente.

Lavorazione pannello

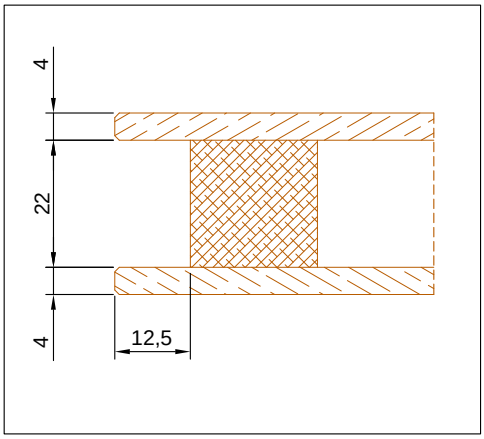

Nodo laterale

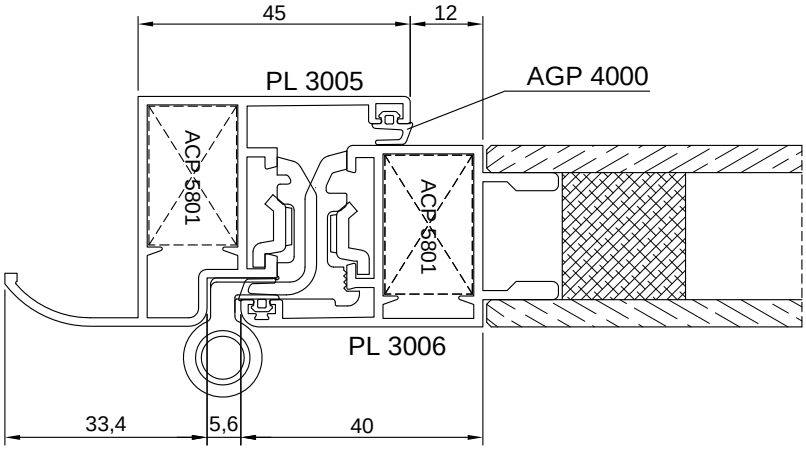

Nodo centrale

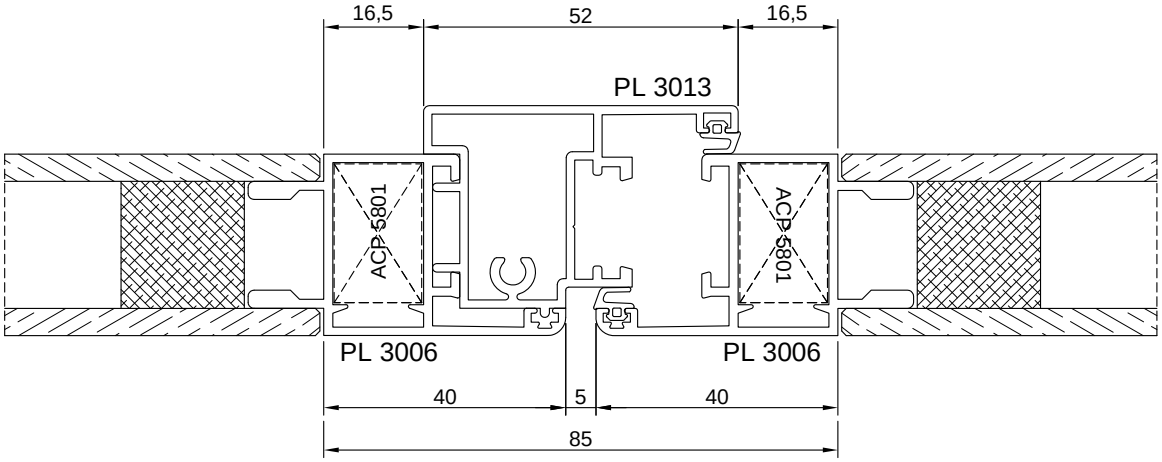

Profilati, accessori e guarnizioni di questa info prodotto sono di proprietà ALsistem, titolare di tutti i diritti di esclusiva.

Scopri tutta la gamma su **alsistem.com**

Easy Door	Sirio 50	Persiana	Smart 30	Planet 45	Planet 50TT	Planet 62TT	Planet 72HT	Matic 50	Matic 62	Matic 72	Nathura 59	Nathura 70	Nathura 82	Nathura 92	Elite Door 72	Concept 65	Slide 60	Slide 65	Slide 80	Slide 106	Slide Wood 160	Top Slide 160	Top Slide Wood 214	Global 45
			X																					

Info Prodotto 1504

16 Febbraio 2015

Distinte di taglio

Sez. A-A

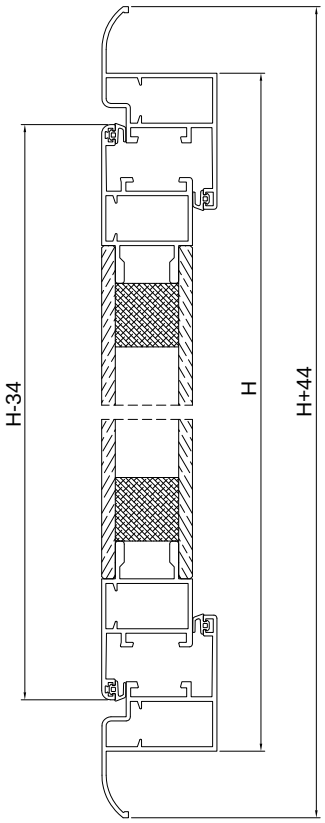

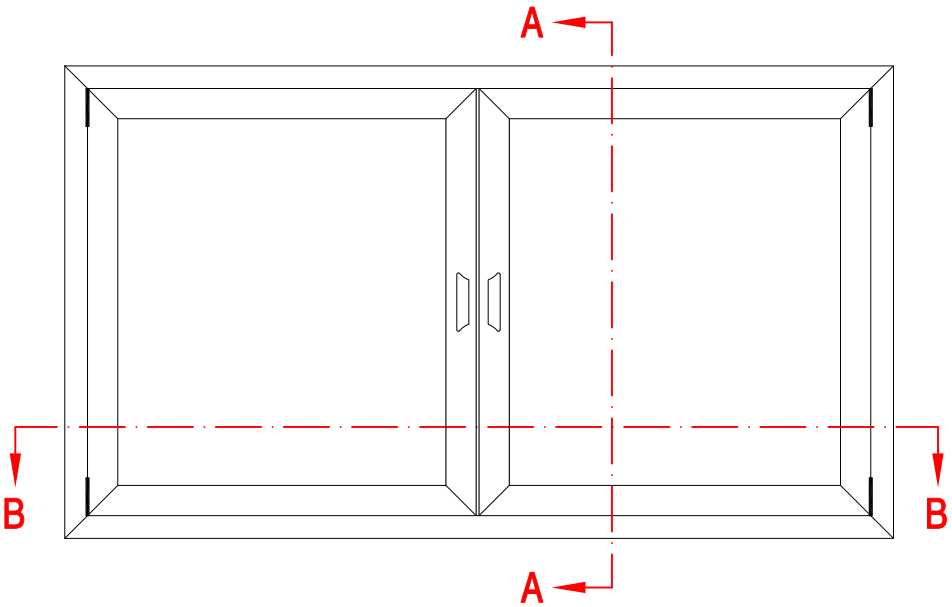

Sez. B-B

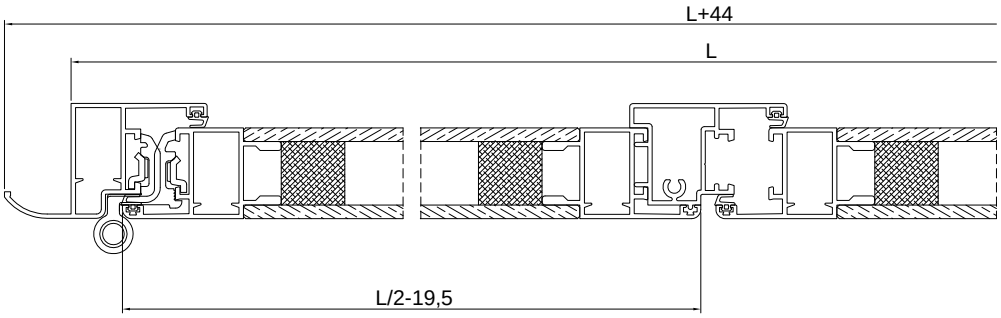

distinta profili

articolo	descrizione	pezzi	misura	taglio
PL 3006	traverso anta	4	L/2-19,5	
	montante anta	4	H-34	
PL 3005	traverso telaio	2	L+44	
	montante telaio	2	H+44	
PL 3013	riporto centrale	1	H-109	

distinta accessori

articolo	descrizione	q.tà
ACP 5801	squadretta multifunzione	12 pz
ACP 5001	vite per ACP 5801	24 pz
ACP 5005	cerniera	4 pz
ACP 3078	tappo di riporto	1 cp
ACP 3071	maniglietta	2 pz
ACP 3025	kit calamita	2 pz

distinta guarnizioni

articolo	descrizione	pezzi	misura
AGP 4000	guarnizione di battuta	2 2 4 4 2 2	L H L/2-19.5 H-34 L+44 H+44

Profilati, accessori e guarnizioni di questa info prodotto
sono di proprietà ALsistem, titolare di tutti i diritti di esclusiva.

Scopri tutta la gamma su **alsistem.com**

Easy Door	Sirio 50	Persiana	Smart 30	Planet 45	Planet 50TT	Planet 62TT	Planet 72HT	Matic 50	Matic 62	Matic 72	Nathura 59	Nathura 70	Nathura 82	Nathura 92	Elite Door 72	Concept 65	Slide 60	Slide 65	Slide 80	Slide 106	Slide Wood 160	Top Slide 160	Top Slide Wood 214	Global 45
			X																					