Errata Corrige n° 1304

06 Novembre 2013

Sono state modificate alcune misure sulle distinte di taglio del catalogo Slide65.
A pagina 24 del catalogo, nella distinta profili è stata modificata la misura del profilo PL 6611, evidenziato in rosso qui sotto.

SISTEM

SLIDE65

finestra scorrevole 2 vie 4 ante

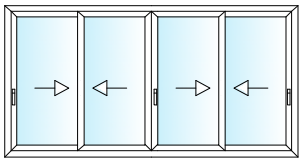

distinta vetri

nr. pezzi	L	H
4	L/4-97.3	H-185

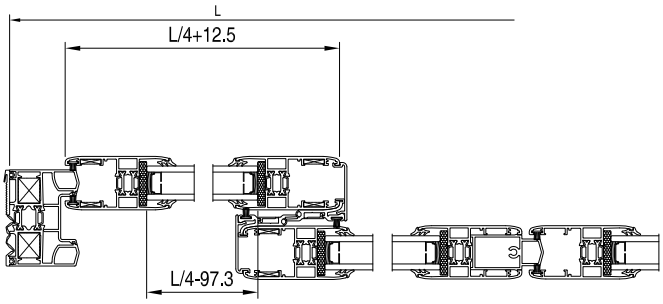

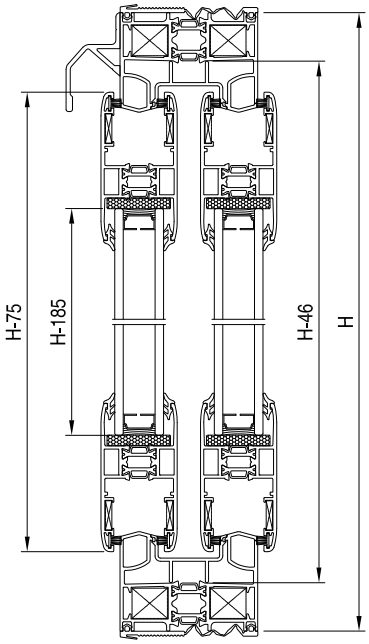

distinta profili

articolo	descrizione	pezzi	misura	taglio
PL 6603	traverso telaio	2	L	
	montante telaio	2	H	
PL 6611	traverso anta	8	L/4+12.5	
	montante anta	8	H-74.5	
SL 20613	riporto centrale	4	H-75	
SL 20684	chiusura ante	1	H-104	
SL 20822	gocciolatoio	1	L	

distinta guarnizioni

articolo	descrizione	pezzi	misura
AGP 4099	isolamento muro	4 4	L H
AGP 3102	vetro	12 12	L/4-97.3 H-185
AGP 6955	spazzolino	10 16	H-75 L/4+12.5
TAC 653	incontro centrale	4	H-75
TAC 654	canalina	2 4 2	H-46 L/4-53.2 L/4+456.5
AGP 4011	sotto vetro	8 8	L/4-97.3 H-185

distinta accessori

articolo	descrizione	q.tà
ACP 6609	maniglia ad incasso	3
ACP 6614	riscontro maniglia	3
ACP 6612	kit base	2
ACP 2028	cappette scarico acqua	6
ACP 7001	squadretta multifunzione	8
ACP 5001	vite per ACP 7001	16
ACP 6601	squadretta anta	16
ACP 5036	regolo muro	10
ACP 5530	appoggio vetro	24

Profilati, accessori e guarnizioni di questa info prodotto
sono di proprietà ALsistem, titolare di tutti i diritti di esclusiva.

Scopri tutta la gamma su **alsistem.com**

Errata Corrige n° 1304

06 Novembre 2013

A pagina 25 del catalogo, nella distinta guarnizioni è stata modificata la misura e il numero di pezzi della canalina TAC 654, evidenziata in rosso qui sotto.

SLIDE65

finestra scorrevole 2 vie 2 ante in abbinamento al Planet 50TT

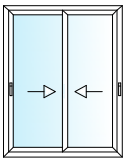

distinta vetri

nr. pezzi	L	H
2	L/2-37	H-189

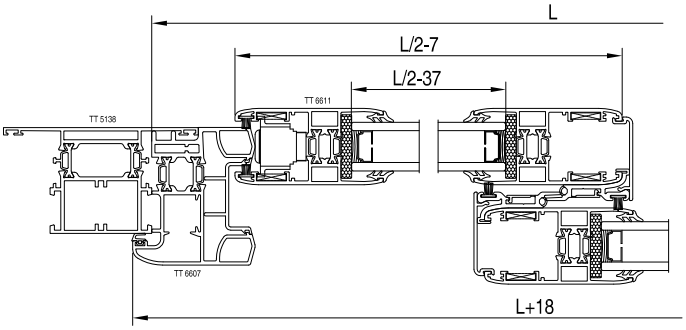

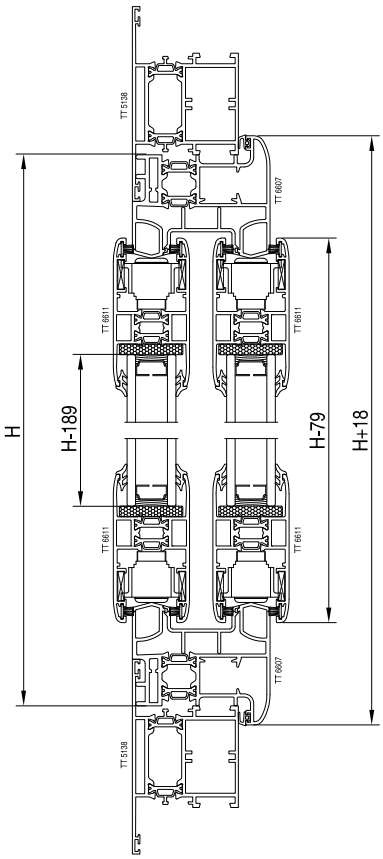

distinta profili

articolo	descrizione	pezzi	misura	taglio
TT 6607	traverso telaio	2	L	
	montante telaio	2	H	
TT 6611	traverso anta	4	L/2-7	
	montante anta	4	H-79	
SL 20613	riporto centrale	2	H-79	

distinta guarnizioni

articolo	descrizione	pezzi	misura
AGP 400	battuta	2 2	L+18 H-18
AGP 3102	vetro	8 8	L/2-112 H-184
AGP 6906	spazzolino	6 8	H-74.5 L/2-3.5
TAC 653	incontro centrale	2	H-75
TAC 654	canalina	2 4	H-46 L/2-72.5
AGP 4011	sotto vetro	4 4	L/2-37 H-189

distinta accessori

articolo	descrizione	q.tà
ACP 6609	maniglia ad incasso	2
ACP 6614	riscontro maniglia	2
ACP 6612	kit base	1
ACP 2028	cappette scarico acqua	3
ACP 7001	squadretta multifunzione	4
ACP 5001	vite per ACP 7001	8
ACP 6601	squadretta anta	8
ACP 5036	regolo muro	6/8
ACP 5530	appoggio vetro	12

Profilati, accessori e guarnizioni di questa info prodotto
sono di proprietà ALsistem, titolare di tutti i diritti di esclusiva.

Scopri tutta la gamma su **alsistem.com**