Info Prodotto 1335

04 Novembre 2013

SLIDE 65

sequenza di montaggio degli elementi di tenuta e isolamento termico

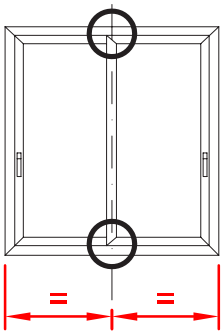

operazione da effettuare in

CANTIERE

OFFICINA

- per il fissaggio del tassello, posizionarsi perfettamente nella mezzeria del traverso inferiore

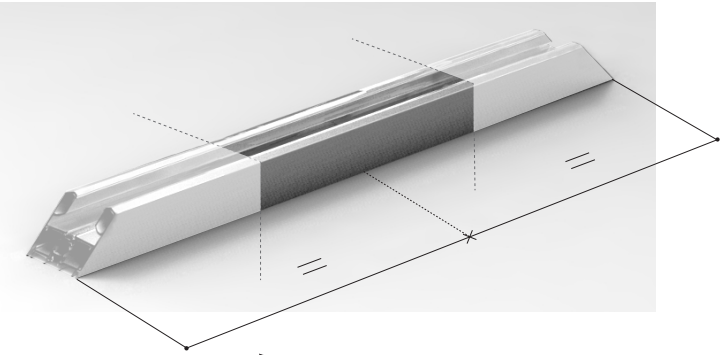

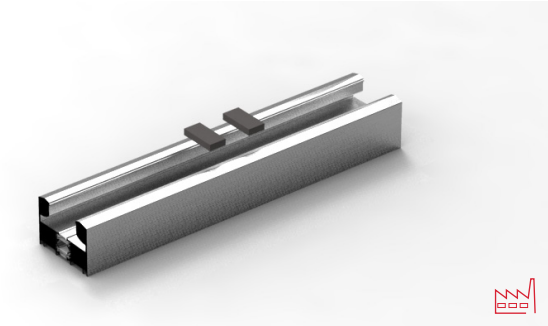

- posizionare i due componenti in spugna

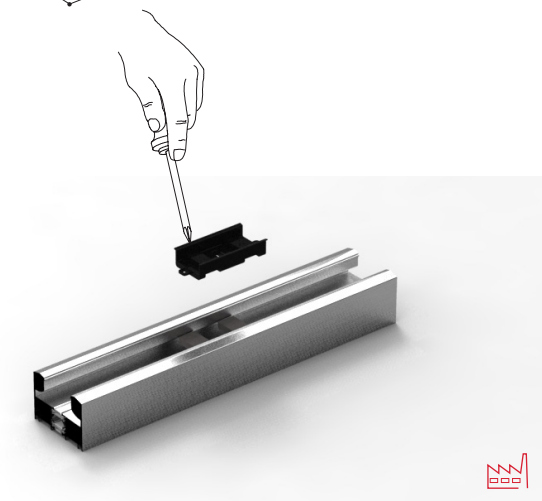

- posizionare il tassello di tenuta assicurandosi che le spugne si incastrino perfettamente negli incavi del telaio. Quindi avvitare.

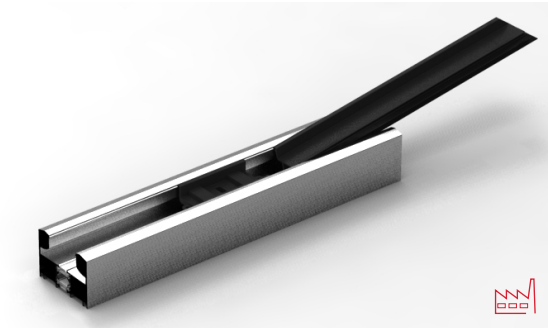

- inserire a scatto la prima canalina tagliata a misura, come indicato nelle distinte di taglio

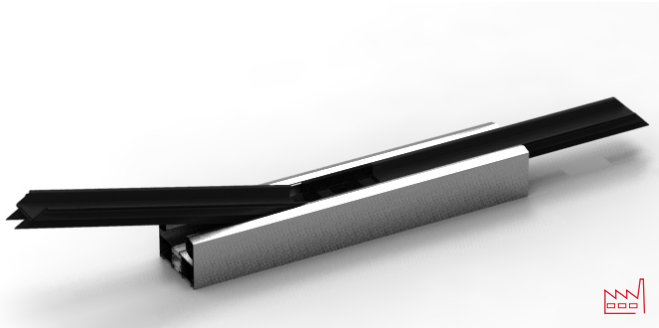

- inserire a scatto la seconda canalina tagliata a misura, come indicato nelle distinte di taglio

Profilati, accessori e guarnizioni di questa info prodotto sono di proprietà ALsistem, titolare di tutti i diritti di esclusiva.

Scopri tutta la gamma su **alsistem.com**

Sirio 50	
Persiana	
Planet 45	
Planet 50TT	
Planet 62TT	
Planet 72 HT	
Matic 50	
Matic 62	
Matic 72	
Nathura 59	
Nathura 70	
Nathura 82	
Nathura 92	
Elite Door 72	
Concept 65	
Slide 60	
Slide 65	X
Slide 80	
Slide 106	
Slide Wood 160	
Top Slide 160	
Top Slide Wood 214	
Global 45	

- Dopo aver fissato il telaio al muro, inserire le canaline nei telai verticali

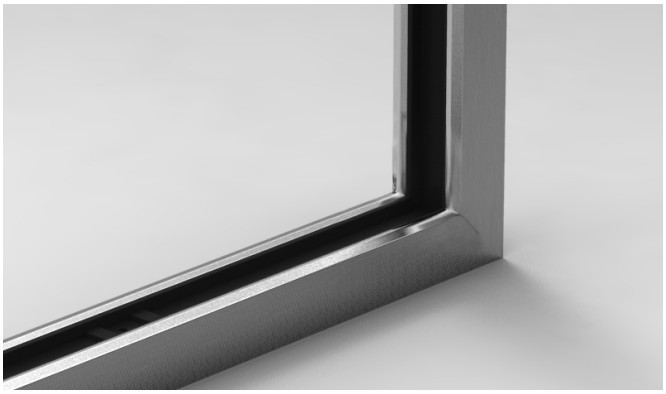

- montare entrambe le ante e spostarle da un lato

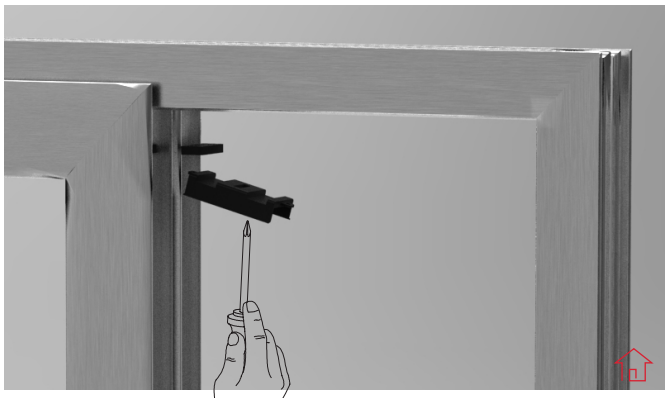

- fissare le spugne e il tassello nel traverso superiore (come già fatto per la parte inferiore). Poi, traslare il tutto con le dita fino a fargli raggiungere la mezzeria del telaio.

- inserire a scatto la prima canalina tagliata a misura

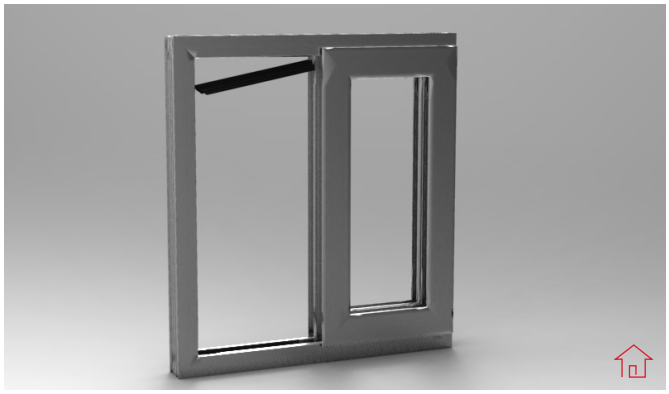

- spostare le ante dall'altro lato e inserire a scatto la seconda canalina tagliata a misura

Profilati, accessori e guarnizioni di questa info prodotto sono di proprietà ALsistem, titolare di tutti i diritti di esclusiva.

Scopri tutta la gamma su **alsistem.com**

Sirio 50	
Persiana	
Planet 45	
Planet 50TT	
Planet 62TT	
Planet 72 HT	
Matic 50	
Matic 62	
Matic 72	
Nathura 59	
Nathura 70	
Nathura 82	
Nathura 92	
Elite Door 72	
Concept 65	
Slide 60	
Slide 65	x
Slide 80	
Slide 106	
Slide Wood 160	
Top Slide 160	
Top Slide Wood 214	
Global 45	