Info Prodotto 1420

12 Settembre 2014

ACP 6629 - Tappo ante frontali Slide 65

E' stato realizzato il nuovo tappo per permettere la realizzazione di serramenti ante frontali della serie Slide 65.
Il tappo va inserito nel profilo SL 20684, all'estremità superiore e inferiore, bloccandolo tramite vite.

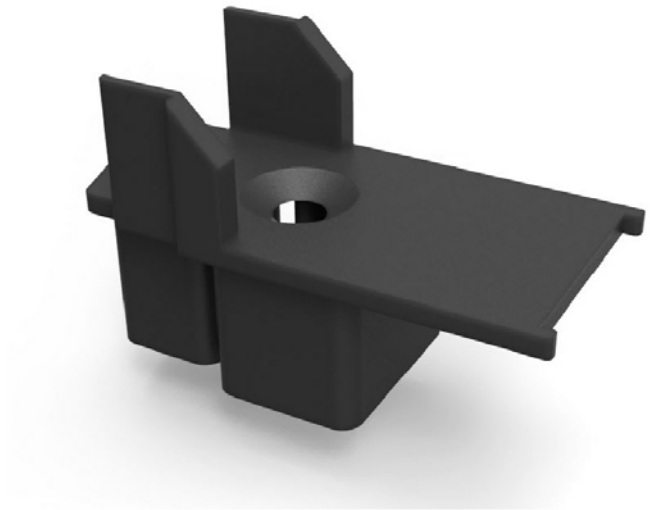

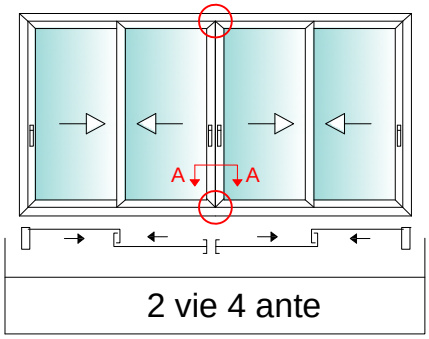

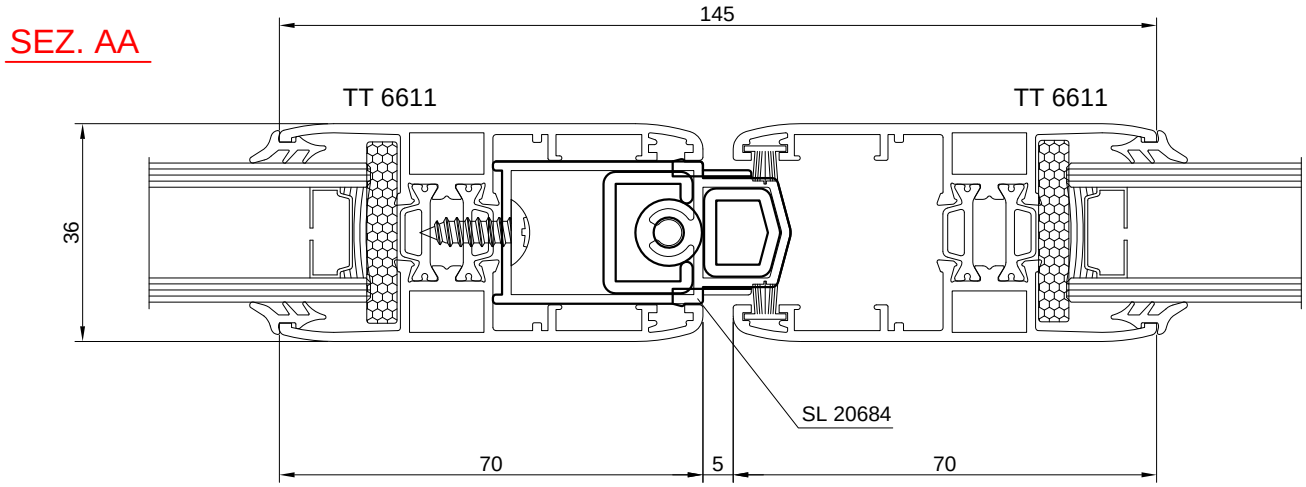

Profilati, accessori e guarnizioni di questa info prodotto sono di proprietà ALsistem, titolare di tutti i diritti di esclusiva.

Scopri tutta la gamma su **alsistem.com**

Easy Door	Sirio 50	Persiana	Smart 30	Planet 45	Planet 50TT	Planet 62TT	Planet 72HT	Matic 50	Matic 62	Matic 72	Nathura 59	Nathura 70	Nathura 82	Nathura 92	Elite Door 72	Concept 65	Slide 60	Slide 65	Slide 80	Slide 106	Slide Wood 160	Top Slide 160	Top Slide Wood 214	Global 45
																		X						