E.C. 1813
29.11.2018

SLIDE 80/106 PLUS - CATALOGO FULL

Distinta taglio monovia 2 ante e montaggi M9 e M10

In allegato distinta di pagina 57 del catalogo Slide 80/106 PLUS (Full Edition, v1.1*).
Di seguito aggiunte apportate.

**ATTENZIONE: per verificare la versione del catalogo in vostro possesso controllare il numero di edizione riportare in corrispondenza del pedice di ogni pagina e sul retro di copertina accanto al QR-Code.*

SLIDE 80/106 plus — SISTEMA SCORREVOLE-ALZANTE — alsistem.com

Slide windows
1 rails / 2 sash

Finestra scorrevole
monovia 2 ante

Glass list

Distinta vetri

Pezzi	L	H
2	L/2-160	H-202

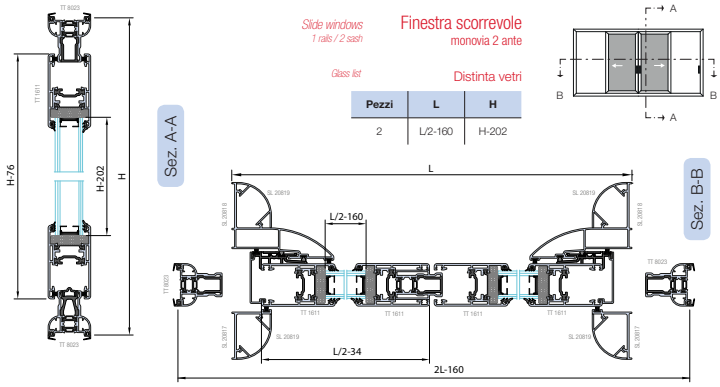

Distinta profili — Profiles list

Art.	Descrizione	q.tà	Misura	Taglio
TT 8023	Traverso telaio *Transom frame*	2	2L-160	
	Montante telaio *Mullion frame*	2	H	
TT 1611	Traverso anta *Transom sash*	4	L/2-34	
	Montante anta *Mullion sash*	4	H-76	
SL 20814	Mont. riporto centrale *Mullion astragal*	2	H-76	
SL 20817	Mont. chiusura monovia *Mullion closure 1-rail*	2	H	
SL 20818	Mont. chiusura monovia *Mullion closure 1-rail*	2	H	
SL 20819	Montante copri vite *Mullion cover screw*	4	H	
TT 8014	Profilo di chiusura per ante frontali *Closure profile for frontal sash*	1	H-122	

Distinta guarnizioni — Gaskets list

Art.	Descrizione	Pezzi	Misura
AGP 4002	isolamento muro *Wall seal*	4 4	2L-160 H
AGP 4014	vetro esterna *External glass gasket*	4 4	L/2-160 H-202
AGP 3105	vetro interna *Internal glass gasket*	2 2	L/2-160 H-202
AGP 8015	battuta *Rebate gasket*	4	H-76
TAC 803	chicane *Chicane*	2	H-76
TAC 809	binario inferiore *Bottom rail*	1	2L-253
TAC 807	binario perimetrale *Perimetral rail*	1 2	2L-253 H-93
AGP 8005	spazzolino *Brush*	8 4 4	L/2-34 H-76 H
AGP 6231	sotto vetro *Under glass*	4 4	L/2-34 H-190
SX 9901	guida in inox *Stainless steel guide*	1	2L-253

Distinta accessori — Accessories

Art.	Descrizione	q.tà
ACP 1603	kit completo scorrevole *complete slide kit*	1
ACP 8005	cremonese mono direzionale *cremonese mono-directional*	1
ACP 8006	traino astina cremonese *tow-rod*	1
ACP 8012	kit chiusura *closure kit*	3
ACP 50153	squadretta multifunzione *corner cleat*	8
ACP 5030	spina ACP 50153 *dowel pin for ACP 50153*	16
ACP 8001	squadretta anta *sash corner cleat*	8
ACP 5036	regolo muro *wall spacer*	16
ACP 8023	tappi tenuta monovia *seal plug 1-rail*	4
ACP 1607	kit rinforzo anta *sash support kit*	4
ACP 6230	appoggio vetro *glass support*	12
ACP 8029	tappo di tenuta per ante frontali *seal plug, frontal sash*	2

DISTINTE ED TAGLIO *Cutting lists*

*** pag.56

PROFILI, ACCESSORI E GUARNIZIONI DI QUESTO CATALOGO SONO DI PROPRIETÀ DI ALSISTEM, TITOLARE DI TUTTI I DIRITTI DI ESCLUSIVA

SLIDE 80/106 PLUS v1.1
aluminium slide/lift&slide system thermal break | 57

TT 8014
Profilo di chiusura per ante frontali

ACP 8029
Tappo di tenuta per ante frontali

EasyDoor	Elite Door 72	Door 62	Door 72	Sirio 50	Smart 30	Planet 45	Planet 50 TT	Planet 50 PLUS	Planet 62 TT	Planet 62 PLUS	Planet 72 HT	Planet 72 PLUS	3G	Fullglazing	Matic 50	Matic 50 PLUS	Matic 62 TT	Matic 62 PLUS	Matic 72	Matic 72 PLUS	Nathura 59	Nathura 70	Nathura 82	Nathura 92	Slide 60	Slide 65	Slide 80/106 PLUS	Topslide 160	Slidewood 160	Topslidewood 214	Panoramico	Balconi e balaustre
																											●					

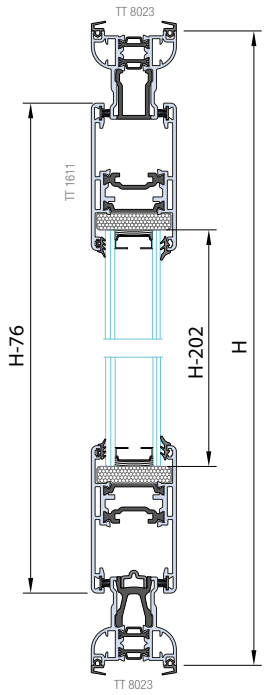

Sez. A-A

Slide windows
1 rails / 2 sash

Finestra scorrevole
monovia 2 ante

Glass list

Distinta vetri

Pezzi	L	H
2	L/2-160	H-202

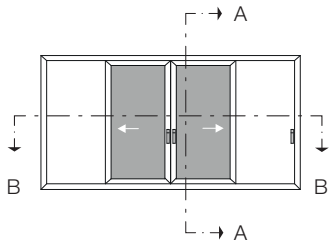

Sez. B-B

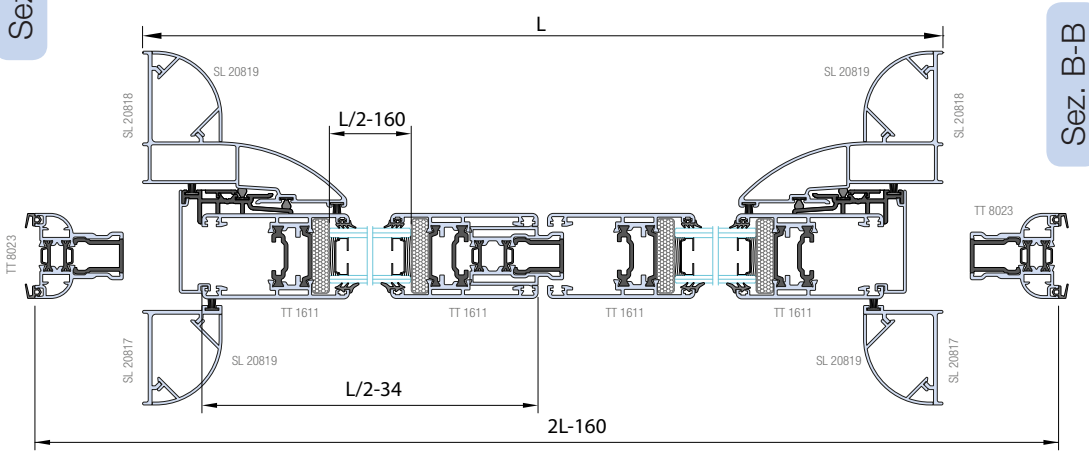

Distinta profili
Profiles list

Art.	Descrizione	q.tà	Misura	Taglio
TT 8023	Traverso telaio *Transom frame*	2	2L-160	
	Montante telaio *Mullion frame*	2	H	
TT 1611	Traverso anta *Transom sash*	4	L/2-34	
	Montante anta *Mullion sash*	4	H-76	
SL 20814	Mont. riporto centrale *Mullion astragal*	2	H-76	
SL 20817	Mont. chiusura monovia *Mullion closure 1-rail*	2	H	
SL 20818	Mont. chiusura monovia *Mullion closure 1-rail*	2	H	
SL 20819	Montante copri vite *Mullion cover screw*	4	H	
TT 8014	Profilo di chiusura per ante frontali *Closure profile for frontal sash*	1	H-122	

Distinta guarnizioni
Gaskets list

Art.	Descrizione	Pezzi	Misura
AGP 4002	isolamento muro *Wall seal*	4 4	2L-160 H
AGP 4014	vetro esterna *External glass gasket*	4 4	L/2-160 H-202
AGP 3105	vetro interna *Internal glass gasket*	2 2	L/2-160 H-202
AGP 8015	battuta *Rebate gasket*	4	H-76
TAC 803	chicane *Chicane*	2	H-76
TAC 809	binario inferiore *Bottom rail*	1	2L-253
TAC 807	binario perimetrale *Perimetral rail*	1 2	2L-253 H-93
AGP 8005	spazzolino *Brush*	8 4 4	L/2-34 H-76 H
AGP 6231	sotto vetro *Under glass*	4 4	L/2-34 H-190
SX 9901	guida in inox *Stainless steel guide*	1	2L-253

Distinta accessori
Accessories

Art.	Descrizione	q.tà
ACP 1603	kit completo scorrevole *complete slide kit*	1
ACP 8005	cremonese mono direzionale *cremonese mono-directional*	1
ACP 8006	traino astina cremonese *tow-rod*	1
ACP 8012	kit chiusura *closure kit*	3
ACP 50153	squadretta multifunzione *corner cleat*	8
ACP 5030	spina ACP 50153 *dowel pin for ACP 50153*	16
ACP 8001	squadretta anta *sash corner cleat*	8
ACP 5036	regolo muro *wall spacer*	16
ACP 8023	tappi tenuta monovia *seal plug, 1-rail*	4
ACP 1607	kit rinforzo anta *sash support kit*	4
ACP 6230	appoggio vetro *glass support*	12
ACP 8029	tappo di tenuta per ante frontali *seal plug, frontal sash*	2

*** pag.56

PROFILI, ACCESSORI E GUARNIZIONI DI QUESTO CATALOGO SONO
DI PROPRIETÀ DI ALSISTEM, TITOLARE DI TUTTI I DIRITTI DI ESCLUSIVA

E.C. 1813
29.11.2018

SLIDE 80/106 PLUS - FULL

Distinta taglio monovia 2 ante e montaggi M9 e M10

In allegato lavorazione M9 e M10 di pagina 150 del catalogo Slide 80/106 PLUS (Full Edition, v1.1*).
La modifica riguarda la sostituzione delle immagini con quelle corrette.

**ATTENZIONE: per verificare la versione del catalogo in vostro possesso controllare il numero di edizione riportare in corrispondenza del pedice di ogni pagina e sul retro di copertina accanto al QR-Code.*

alsistem.com

M9
Montaggio rinforzo ACP 1608
Application ACP 1608

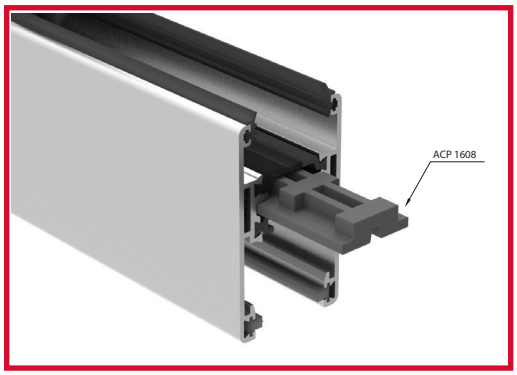

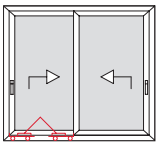

Rinforzo in nylon per ante Slide sia 40 che 45 mm, inserire in corrispondenza dei carrelli nella cava squadretta del traverso inferiore da ambo i lati prima di inserire la squadretta stessa.

Nylon support for Slide sash, 40-45mm. Before insert the corner cleat, insert ACP1608 in the rail place, in the corner cleat cavity of the bottom transom, on both sides .

M10
Applicazione ACP 1607 utilizzare in corrispondenza maniglie
Application ACP 1607, use proximity to handels

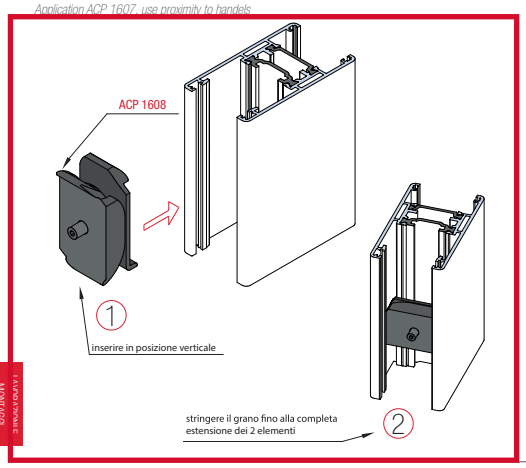

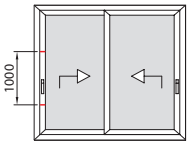

Rinforzo per ante Slide da 45mm, composto da una parte in nylon e una in acciaio inox, serve ad irrigidire l'anta in corrispondenza delle maniglie. l'accessorio può essere inserito ad anta già montata.
Montarne minimo 2 per ogni anta, più precisamente 1 sopra e 1 sotto in corrispondenza della maniglia.
Se lo si ritiene necessario possono essere inseriti più di 2 rinforzi.

Nylon support for Slide sash, 40-45mm, composed of a nylon part and a stainless steel one.
It helps to stiffen the sash in the handle place.
The accessory could be insert when the sash is already assembled.
Assemble minimum 2 supports per sash, 1 over and 1 under the handle.
If necessary, insert more than 2 supports.

150 | SLIDE 80/106 PLUS v1.1
sistema per serramenti scorrevoli e alzanti a taglio termico

PROFILI, ACCESSORI E GUARNIZIONI DI QUESTO CATALOGO SONO
DI PROPRIETÀ DI ALSISTEM, TITOLARE DI TUTTI I DIRITTI DI ESCLUSIVA

EasyDoor	Elite Door 72	Door 62	Door 72	Sirio 50	Smart 30	Planet 45	Planet 50 TT	Planet 50 PLUS	Planet 62 TT	Planet 62 PLUS	Planet 72 HT	Planet 72 PLUS	3G	Fullglazing	Matic 50	Matic 50 PLUS	Matic 62 TT	Matic 62 PLUS	Matic 72	Matic 72 PLUS	Nathura 59	Nathura 70	Nathura 82	Nathura 92	Slide 60	Slide 65	Slide 80/106 PLUS	Topslide 160	Slidewood 160	Topslidewood 214	Panoramico	Balconi e balaustre
																											●					

PROFILI, ACCESSORI E GUARNIZIONI DI QUESTO CATALOGO SONO
DI PROPRIETÀ DI ALSISTEM, TITOLARE DI TUTTI I DIRITTI DI ESCLUSIVA

M9

Montaggio rinforzo ACP 1608

Application ACP 1608

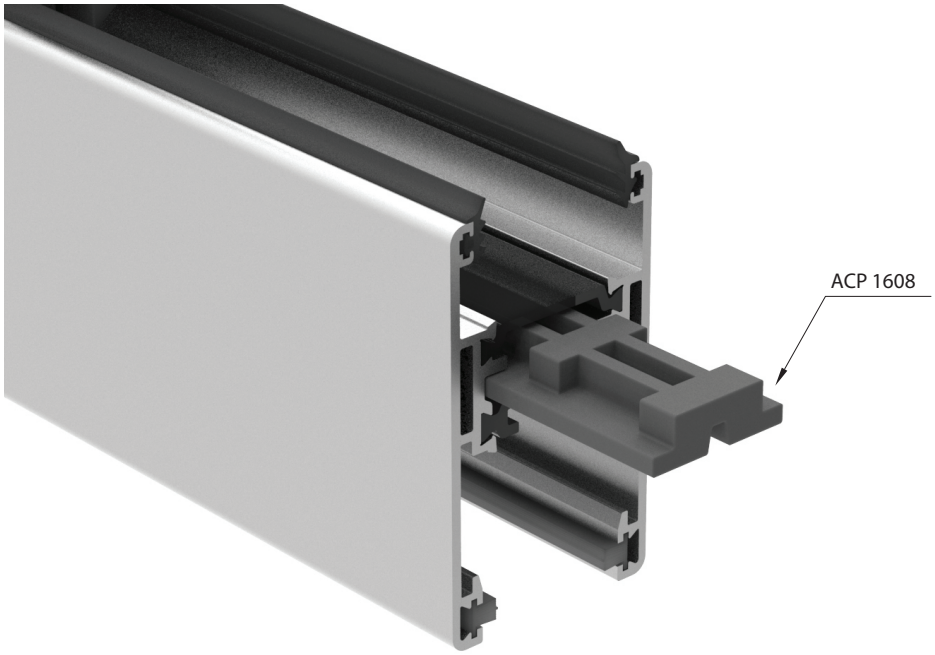

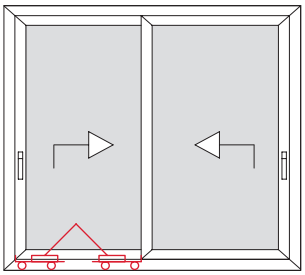

Rinforzo in nylon per ante Slide sia 40 che 45 mm, inserire in corrispondenza dei carrelli nella cava squadretta del traverso inferiore da ambo i lati prima di inserire la squadretta stessa.

Nylon support for Slide sash, 40-45mm.
Before insert the corner cleat, insert ACP1608 in the rail place, in the corner cleat cavity of the bottom transom, on both sides, .

M10

Applicazione ACP 1607 utilizzare in corrispondenza maniglie

Application ACP 1607, use proximity to handels

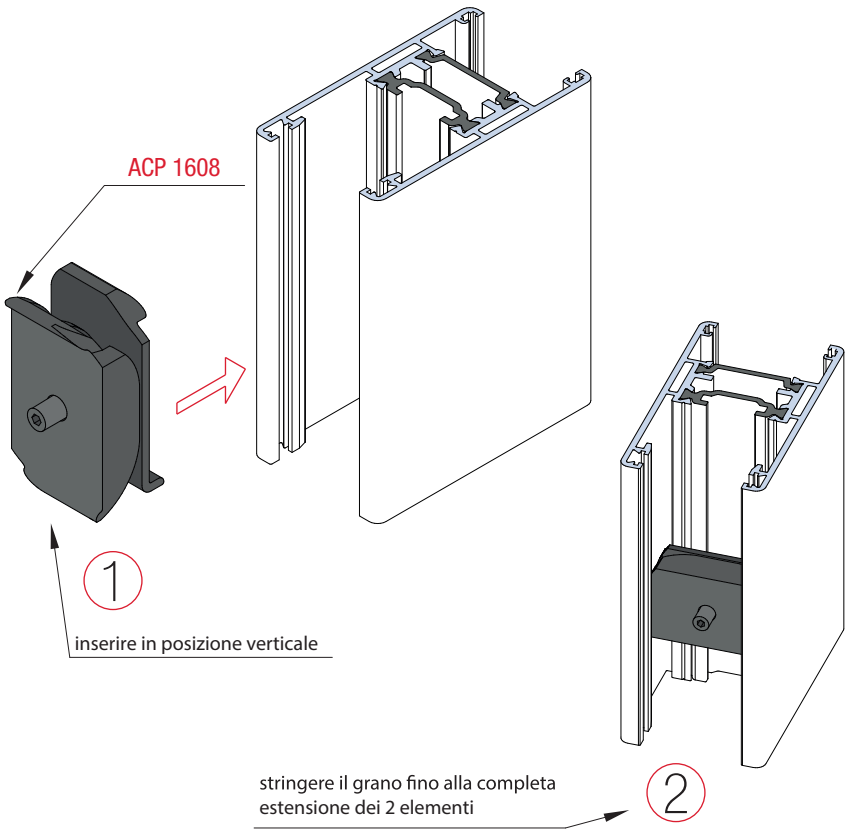

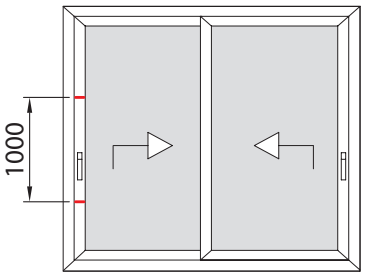

Rinforzo per ante Slide da 45mm, composto da una parte in nylon e una in acciaio inox, serve ad irrigidire l'anta in corrispondenza delle maniglie. l'accessorio può essere inserito ad anta già montata.
Montarne minimo 2 per ogni anta, più precisamente 1 sopra e 1 sotto in corrispondenza della maniglia.
Se lo si ritiene necessario possono essere inseriti più di 2 rinforzi.

Nylon support for Slide sash, 40-45mm, composed of a nylon part and a stainless steel one.
It helps to stiffen the sash in the handle place.
The accessory could be insert when the sash is already assembled.
Assemble minimum 2 supports per sash, 1 over and 1 under the handle.
If necessary, insert more than 2 supports.

PROFILI, ACCESSORI E GUARNIZIONI DI QUESTO CATALOGO SONO DI PROPRIETÀ DI ALSISTEM, TITOLARE DI TUTTI I DIRITTI DI ESCLUSIVA