ALSISTEM
it's my window

Info prodotto 1711
31.05.2017

NUOVA AGP 1601

Inserto in espanso Low-E Foil

Al fine di migliorare le prestazioni termiche del sistema Slide 80/106 PLUS è stato messo a punto un **nastro in espanso Low-E Foil da incollare sulla parete interna dell'anta** (vedi disegno). Il nastro AGP 1601 è dotato di pellicola adesiva per permettere l'applicazione sulla parete interna del profilo anta. NB: la soluzione è valida per tutte le varianti estetiche dei Sistemi Slide 80/106.

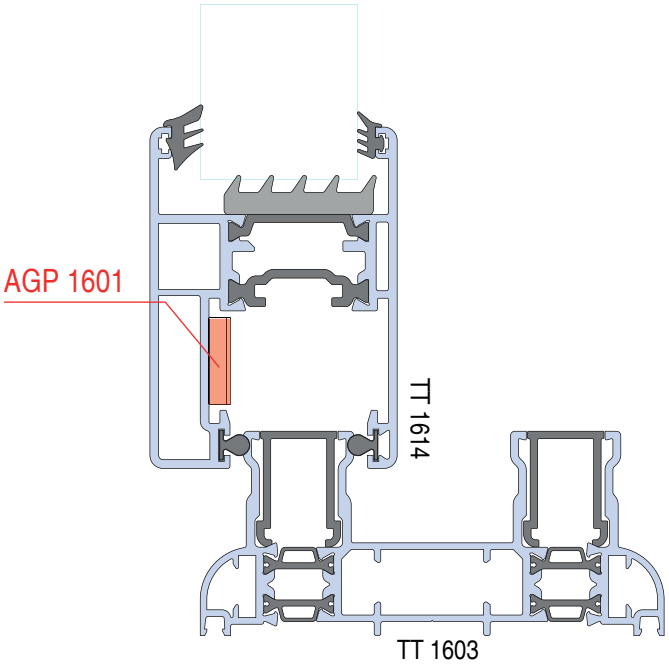

SLIDE 80/106 PLUS
versione alzante

nodo laterale TT 1603+TT 1614
spessore vetro 36mm (triplo vetro)

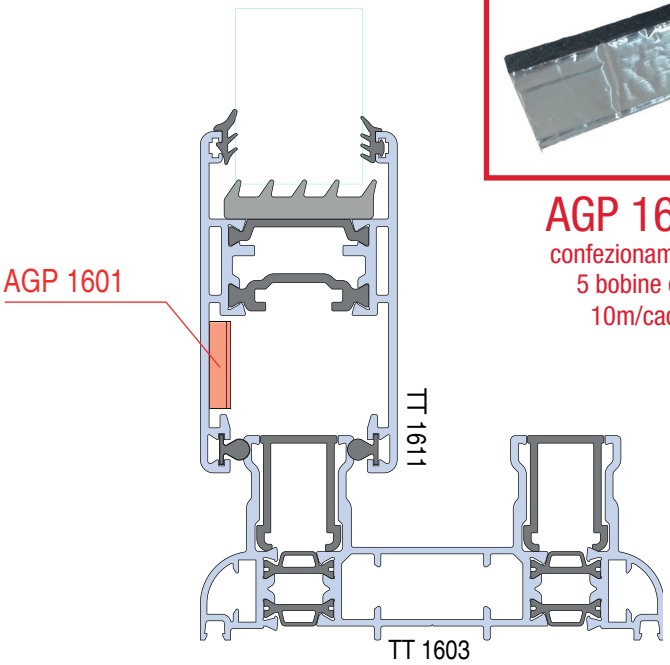

SLIDE 80/106 PLUS
versione alzante

nodo laterale TT 1603+TT 1611
spessore vetro 29mm (doppio vetro)

AGP 1601
confezionamento
5 bobine da
10m/cad

VALORI TERMICI CON AGP 1601	**Ug 0.6 W/m²K** (psi 0,031)	**Uw 1.31 W/m²K**
VALORI TERMICI SENZA AGP 1601	**Ug 0.6 W/m²K** (psi 0,031)	**Uw 1.43 W/m²K**

Valori ottenuti su una porta-finestra 2 ante 1480 x 2180.
Tutti i valori riportati sono certificati da ente notificato.

VALORI TERMICI CON AGP 1601	**Ug 1.0 W/m²K** (psi 0,036)	**Uw 1.58 W/m²K**
VALORI TERMICI SENZA AGP 1601	**Ug 1.0 W/m²K** (psi 0,036)	**Uw 1.76 W/m²K**

Valori ottenuti su una porta-finestra 2 ante 1480 x 2180.
Tutti i valori riportati sono certificati da ente notificato.

EasyDoor	Elite Door 72	Door 62	Door 72	Sirio 50	Smart 30	Planet 45	Planet 50 TT	Planet 50 PLUS	Planet 62 TT	Planet 62 PLUS	Planet 72 HT	Planet 72 PLUS	3G	Fullglazing	Matic 50	Matic 50 PLUS	Matic 62 TT	Matic 62 PLUS	Matic 72	Matic 72 PLUS	Nathura 59	Nathura 70	Nathura 82	Nathura 92	Slide 60	Slide 65	Slide 80/106	Topslide 160	Slidewood 160	Topslidewood 214	Panoramico	Balconi e balaustre
																											●					

PROFILI, ACCESSORI E GUARNIZIONI DI QUESTO CATALOGO SONO
DI PROPRIETÀ DI ALSISTEM, TITOLARE DI TUTTI I DIRITTI DI ESCLUSIVA