ALSISTEM
it's my window

Info prodotto 1824.1
25.01.2019

TT 1621 e TAC 804
SLIDE 106 NODO CENTRALE RIDOTTO

Si informa che è stato progettato un **nuovo profilo per i montanti centrali** della serie **Slide 106.** Con il nuovo profilo **TT 1621** e utilizzando **TAC 804 il nodo centrale dello scorrevole misura 59mm**, rendendo molto moderno il design e più luce negli ambienti.

Seguono: nodo e lavorazione da eseguire sul traverso TT 1621

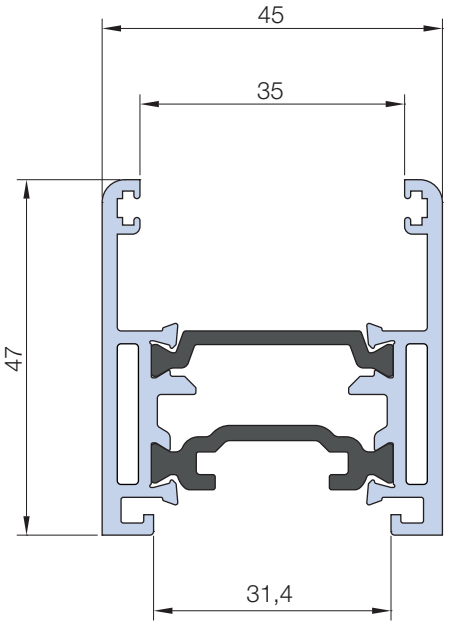

TT 1621
1306 g/m

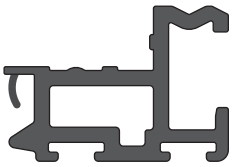

TAC 804

EasyDoor	Elite Door 72	Door 62	Door 72	Sirio 50	Smart 30	Planet 45	Planet 50 TT	Planet 50 PLUS	Planet 62 TT	Planet 62 PLUS	Planet 72 HT	Planet 72 PLUS	3G	Fullglazing	Matic 50	Matic 50 PLUS	Matic 62 TT	Matic 62 PLUS	Matic 72	Matic 72 PLUS	Nathura 59	Nathura 70	Nathura 82	Nathura 92	Slide 60	Slide 65	Slide 80/106 PLUS	Topslide 160	Slidewood 160	Topslidewood 214	Panoramico	Balconi e balaustre
																											●					

PROFILI, ACCESSORI E GUARNIZIONI DI QUESTO CATALOGO SONO
DI PROPRIETÀ DI ALSISTEM, TITOLARE DI TUTTI I DIRITTI DI ESCLUSIVA

ALSISTEM
it's my window

Info prodotto 1824.1
25.01.2019

TT 1621 e TAC 804
SLIDE 106 NODO CENTRALE RIDOTTO

Nodo ridotto

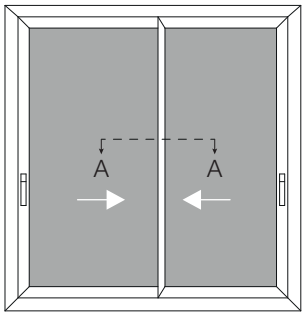

Nodo tradizionale

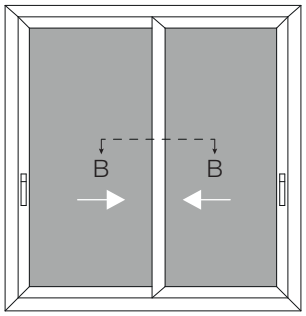

Sez. A-A

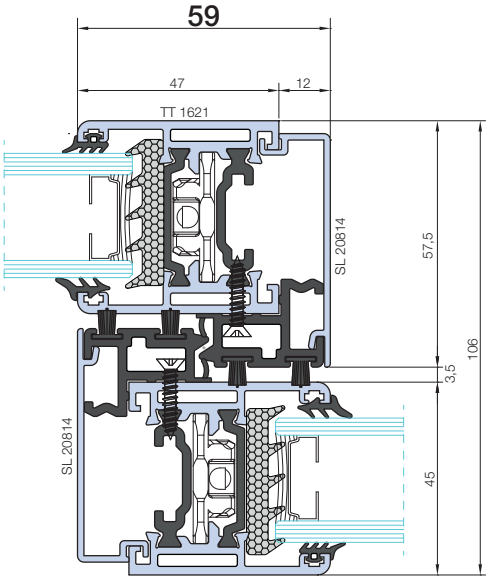

Sez. B-B

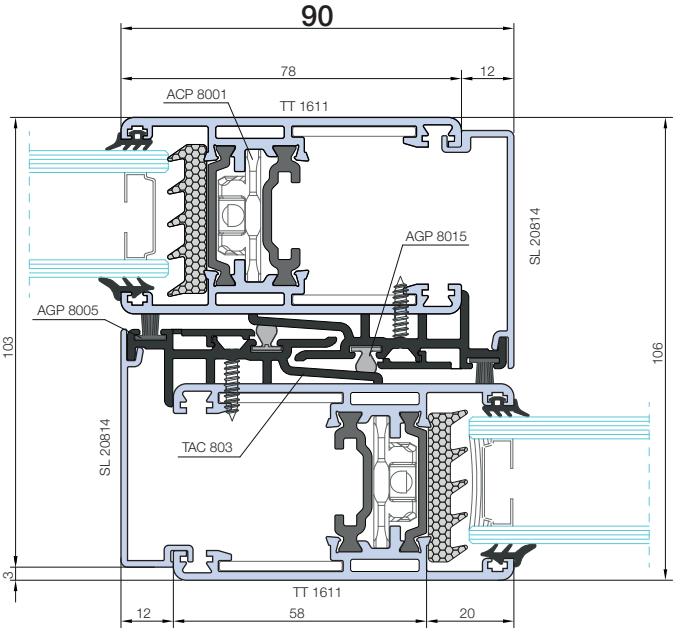

SISTEMA	NODO TRADIZIONALE	NODO RIDOTTO
Slide 106	90mm	59mm

EasyDoor	Elite Door 72	Door 62	Door 72	Sirio 50	Smart 30	Planet 45	Planet 50 TT	Planet 50 PLUS	Planet 62 TT	Planet 62 PLUS	Planet 72 HT	Planet 72 PLUS	3G	Fullglazing	Matic 50	Matic 50 PLUS	Matic 62 TT	Matic 62 PLUS	Matic 72	Matic 72 PLUS	Nathura 59	Nathura 70	Nathura 82	Nathura 92	Slide 60	Slide 65	Slide 80/106 PLUS	Topslide 160	Slidewood 160	Topslidewood 214	Panoramico	Balconi e balaustre
																											●					

PROFILI, ACCESSORI E GUARNIZIONI DI QUESTO CATALOGO SONO
DI PROPRIETÀ DI ALSISTEM, TITOLARE DI TUTTI I DIRITTI DI ESCLUSIVA

ALSISTEM
it's my window

Info prodotto 1824.1
25.01.2019

TT 1621 e TAC 804
SLIDE 106 NODO CENTRALE RIDOTTO

Lavorazione 1

Lavorazione da effettuare sui traversi TT 1611 dal lato del nodo centrale

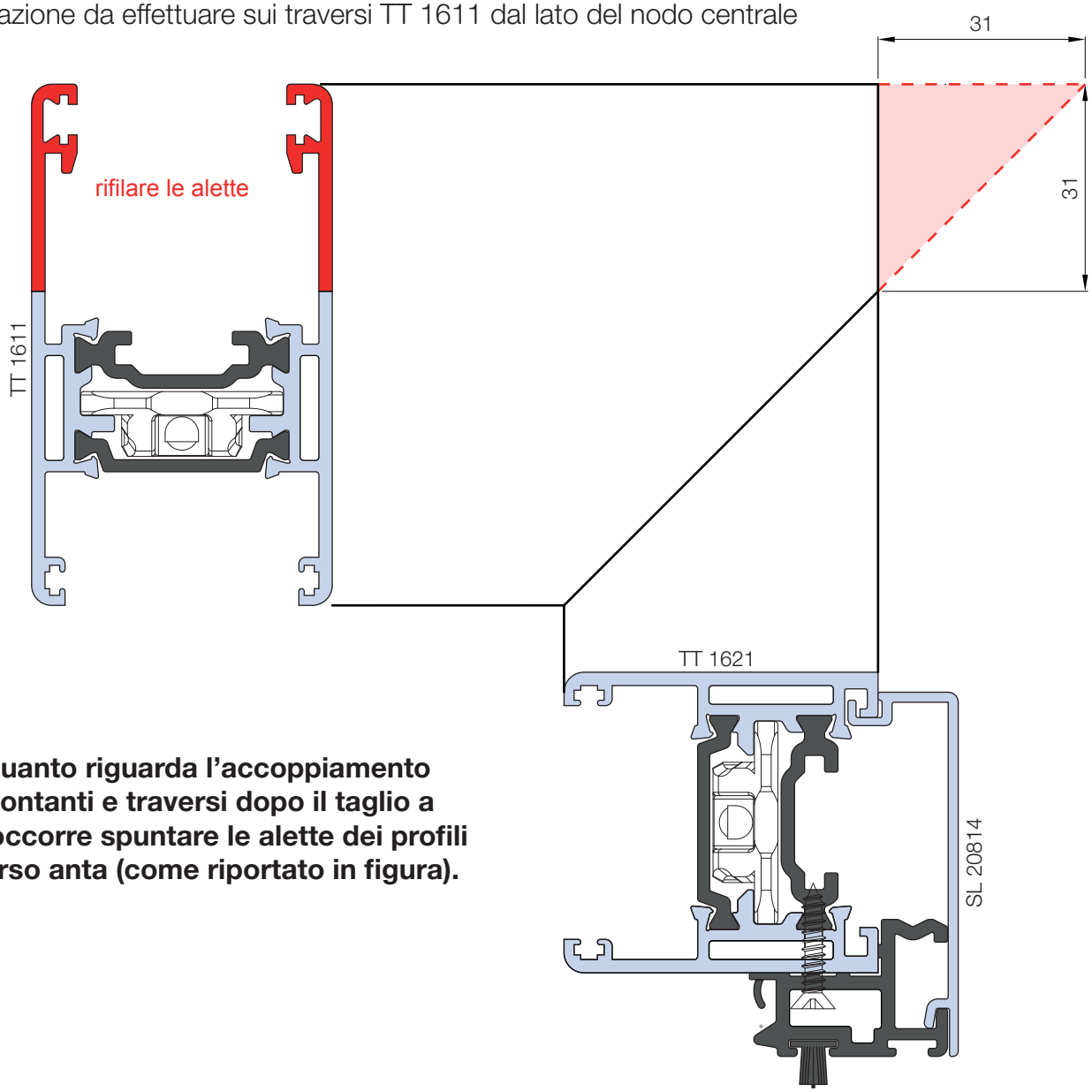

Per quanto riguarda l'accoppiamento tra montanti e traversi dopo il taglio a 45°, occorre spuntare le alette dei profili traverso anta (come riportato in figura).

EasyDoor	Elite Door 72	Door 62	Door 72	Sirio 50	Smart 30	Planet 45	Planet 50 TT	Planet 50 PLUS	Planet 62 TT	Planet 62 PLUS	Planet 72 HT	Planet 72 PLUS	3G	Fullglazing	Matic 50	Matic 50 PLUS	Matic 62 TT	Matic 62 PLUS	Matic 72	Matic 72 PLUS	Nathura 59	Nathura 70	Nathura 82	Nathura 92	Slide 60	Slide 65	Slide 80/106 PLUS	Topslide 160	Slidewood 160	Topslidewood 214	Panoramico	Balconi e balaustre
																											●					

PROFILI, ACCESSORI E GUARNIZIONI DI QUESTO CATALOGO SONO
DI PROPRIETÀ DI ALSISTEM, TITOLARE DI TUTTI I DIRITTI DI ESCLUSIVA

ALSISTEM
it's my window

Info prodotto 1824.1

25.01.2019

Lavorazione 1

Lavorazione da effettuare sui traversi TT 1611 dal lato del nodo centrale

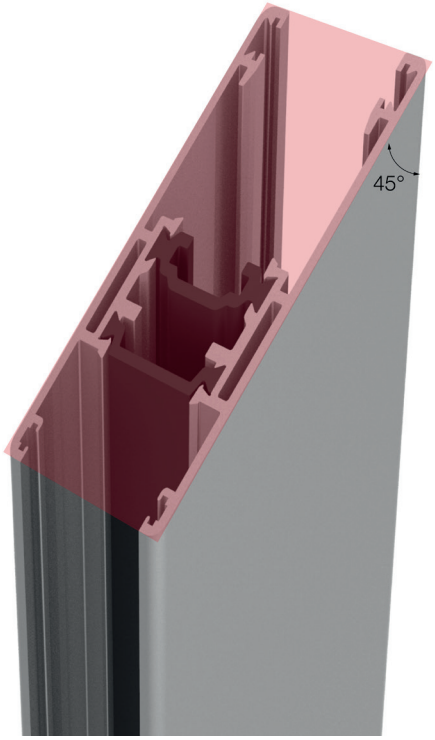

Tagliare a 45° i traversi superiori ed inferiori TT 1611 dal lato del nodo centrale.

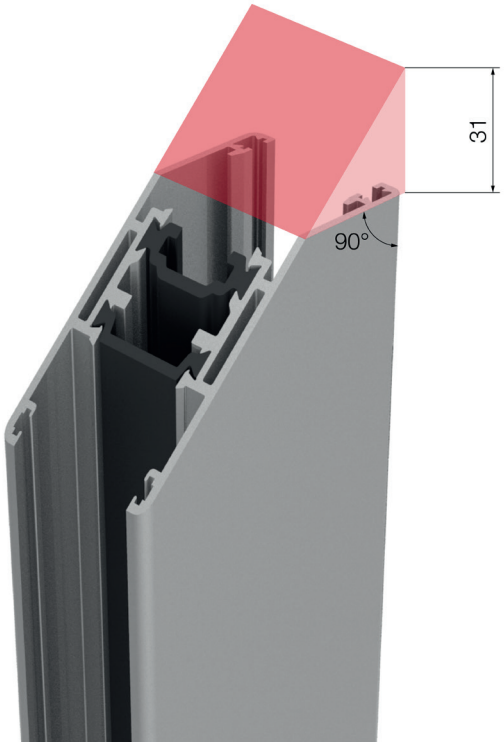

Dopo aver eseguito il taglio a 45° spuntare l'aletta per una lunghezza, ed una altezza, di 31mm (come indicato in figura).

EasyDoor	Elite Door 72	Door 62	Door 72	Sirio 50	Smart 30	Planet 45	Planet 50 TT	Planet 50 PLUS	Planet 62 TT	Planet 62 PLUS	Planet 72 HT	Planet 72 PLUS	3G	Fullglazing	Matic 50	Matic 50 PLUS	Matic 62 TT	Matic 62 PLUS	Matic 72	Matic 72 PLUS	Nathura 59	Nathura 70	Nathura 82	Nathura 92	Slide 60	Slide 65	Slide 80/106 PLUS	Topslide 160	Slidewood 160	Topslidewood 214	Panoramico	Balconi e balaustre
																											●					

PROFILI, ACCESSORI E GUARNIZIONI DI QUESTO CATALOGO SONO
DI PROPRIETÀ DI ALSISTEM, TITOLARE DI TUTTI I DIRITTI DI ESCLUSIVA

ALSISTEM
it's my window

Info prodotto 1824.1

25.01.2019

Lavorazione 2

Lavorazione da effettuare sui traversi TT 1611. Questa lavorazione va effettuata solo in caso di serramento alzante-scorrevole

Dopo aver spuntato le alette occorre realizzare una fresatura, come riportato in figura, per permettere il corretto inserimento del tappo copri lavorazione.

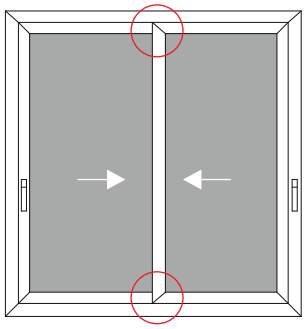

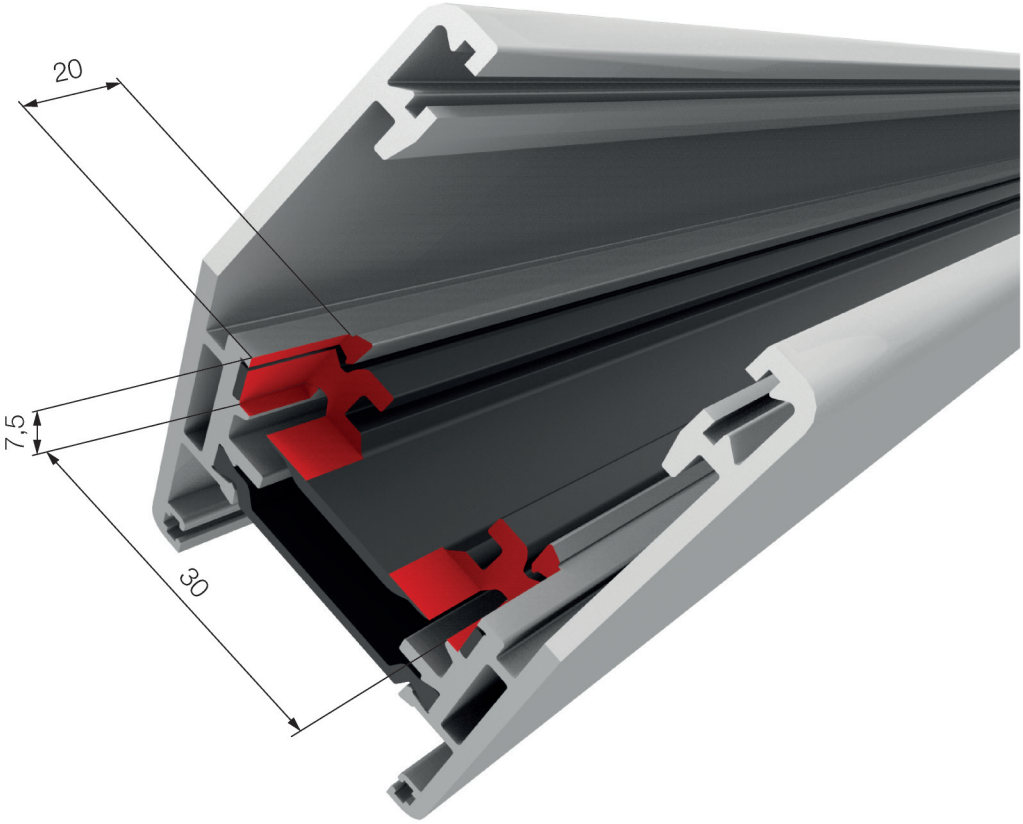

EasyDoor	Elite Door 72	Door 62	Door 72	Sirio 50	Smart 30	Planet 45	Planet 50 TT	Planet 50 PLUS	Planet 62 TT	Planet 62 PLUS	Planet 72 HT	Planet 72 PLUS	3G	Fullglazing	Matic 50	Matic 50 PLUS	Matic 62 TT	Matic 62 PLUS	Matic 72	Matic 72 PLUS	Nathura 59	Nathura 70	Nathura 82	Nathura 92	Slide 60	Slide 65	Slide 80/106 PLUS	Topslide 160	Slidewood 160	Topslidewood 214	Panoramico	Balconi e balaustre
																											●					

PROFILI, ACCESSORI E GUARNIZIONI DI QUESTO CATALOGO SONO
DI PROPRIETÀ DI ALSISTEM, TITOLARE DI TUTTI I DIRITTI DI ESCLUSIVA

ALSISTEM
it's my window

Info prodotto 1824.1

25.01.2019

Montaggio

Il tappo ACP 8063 è stato creato per nascondere la fresata sul profilo anta.

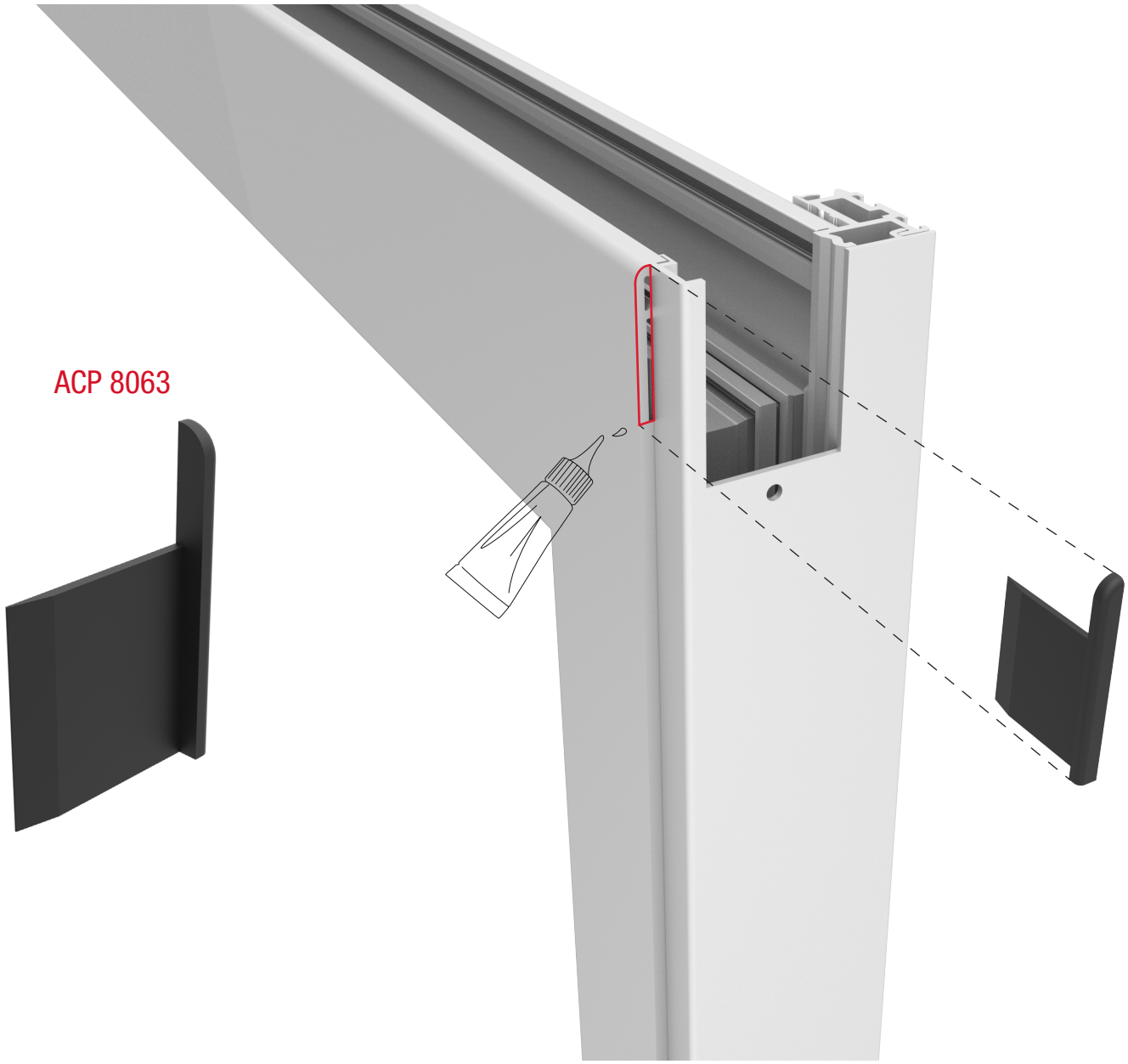

EasyDoor	
Elite Door 72	
Door 62	
Door 72	
Sirio 50	
Smart 30	
Planet 45	
Planet 50 TT	
Planet 50 PLUS	
Planet 62 TT	
Planet 62 PLUS	
Planet 72 HT	
Planet 72 PLUS	
3G	
Fullglazing	
Matic 50	
Matic 50 PLUS	
Matic 62 TT	
Matic 62 PLUS	
Matic 72	
Matic 72 PLUS	
Nathura 59	
Nathura 70	
Nathura 82	
Nathura 92	
Slide 60	
Slide 65	
Slide 80/106 PLUS	●
Topslide 160	
Slidewood 160	
Topslidewood 214	
Panoramico	
Balconi e balaustre	

PROFILI, ACCESSORI E GUARNIZIONI DI QUESTO CATALOGO SONO
DI PROPRIETÀ DI ALSISTEM, TITOLARE DI TUTTI I DIRITTI DI ESCLUSIVA