**Info Prodotto 1403**

18 Febbraio 2014

# Top Slide 160 - Nuova tipologia fisso + apribile

La nuova tipologia offre la possibilità di creare un serramento a 2 vie con un anta ed una specchiatura fissa.
La vera novità è che questa nuova soluzione permette la creazione della specchiatura fissa senza dover realizzare un'ulteriore anta, con conseguente riduzione dei costi, riduzione della mostra architettonica, lasciando più vetro, luce e trasparenza.

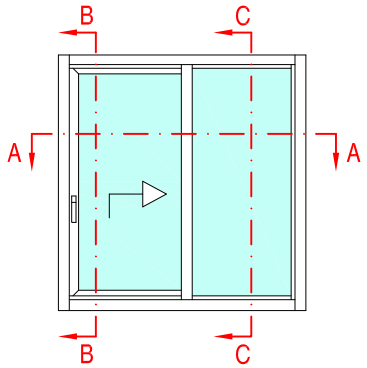


SEZIONE AA

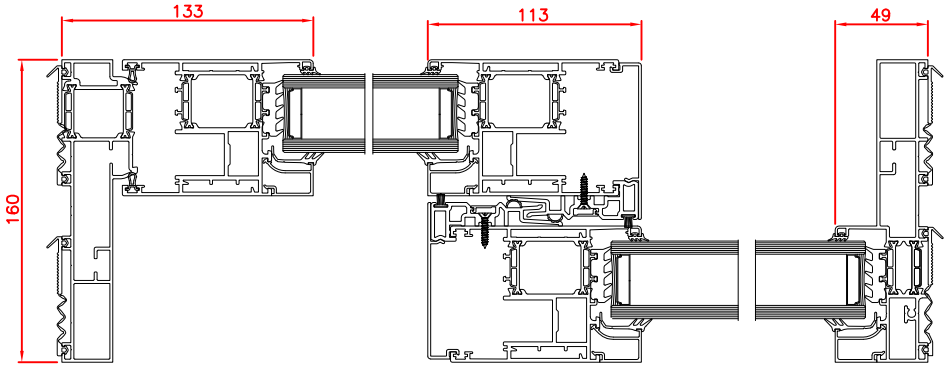


SEZIONE BB

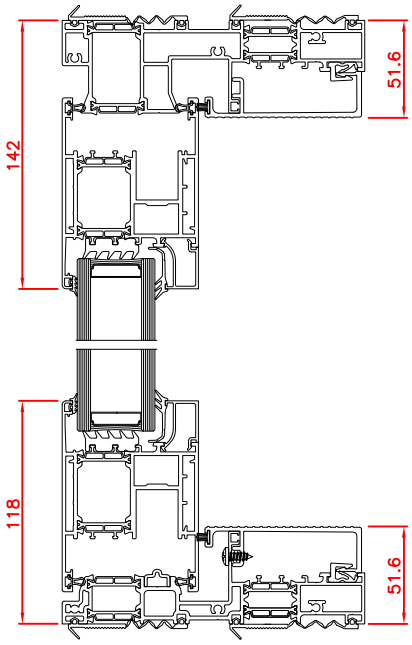


SEZIONE CC

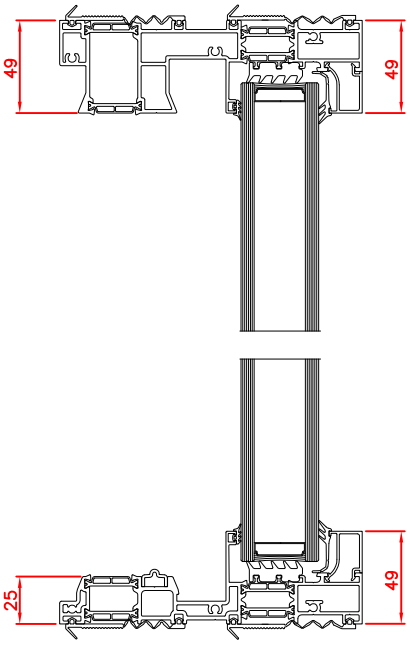


Profilati, accessori e guarnizioni di questa info prodotto sono di proprietà ALsistem, titolare di tutti i diritti di esclusiva.

Scopri tutta la gamma su **alsistem.com**

| | |
|---|---|
| Sirio 50 | |
| Persiana | |
| Smart 30 | |
| Planet 45 | |
| Planet 50TT | |
| Planet 62TT | |
| Planet 72HT | |
| Matic 50 | |
| Matic 62 | |
| Matic 72 | |
| Nathura 59 | |
| Nathura 70 | |
| Nathura 82 | |
| Nathura 92 | |
| Elite Door 72 | |
| Concept 65 | |
| Slide 60 | |
| Slide 65 | |
| Slide 80 | |
| Slide 106 | |
| Slide Wood 160 | |
| Top Slide 160 | X |
| Top Slide Wood 214 | |
| Global 45 | |

# Info Prodotto 1403

18 Febbraio 2014

Nuovi profili realizzati:

## TT 9001

**Profilo:** Telaio orizzontale superiore fisso + apribile
**Peso**: 2867 gr/m

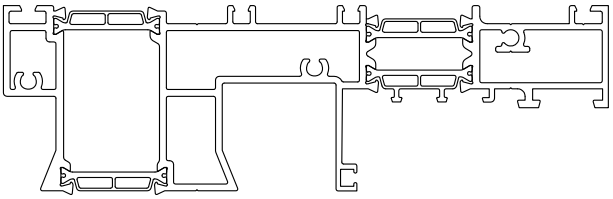

## TT 9002

**Profilo:** Soglia fisso + apribile
**Peso**: 2527 gr/m

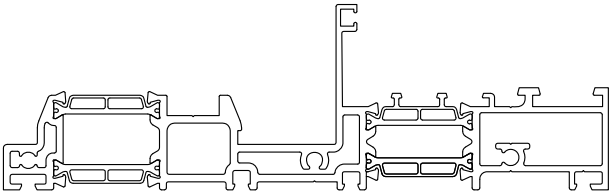

## TT 9006

**Profilo:** Telaio verticale fisso + apribile
**Peso**: 2294 gr/m

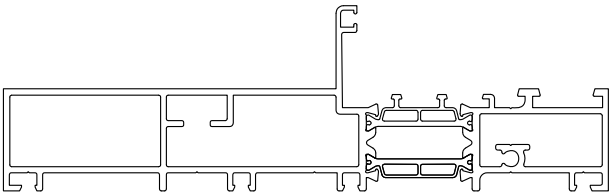

## SL 20910

**Profilo:** Profilo copri soglia
**Peso**: 926 gr/m

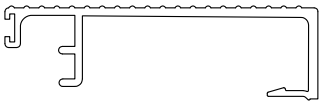

Profilati, accessori e guarnizioni di questa info prodotto
sono di proprietà ALsistem, titolare di tutti i diritti di esclusiva.

Scopri tutta la gamma su **alsistem.com**

| | |
|---|---|
| Sirio 50 | |
| Persiana | |
| Smart 30 | |
| Planet 45 | |
| Planet 50TT | |
| Planet 62TT | |
| Planet 72HT | |
| Matic 50 | |
| Matic 62 | |
| Matic 72 | |
| Nathura 59 | |
| Nathura 70 | |
| Nathura 82 | |
| Nathura 92 | |
| Elite Door 72 | |
| Concept 65 | |
| Slide 60 | |
| Slide 65 | |
| Slide 80 | |
| Slide 106 | |
| Slide Wood 160 | |
| Top Slide 160 | X |
| Top Slide Wood 214 | |
| Global 45 | |

# Info Prodotto 1403

18 Febbraio 2014

Nuovo kit necessario per la realizzazione della nuova tipologia di serramento:

## ACP 9043

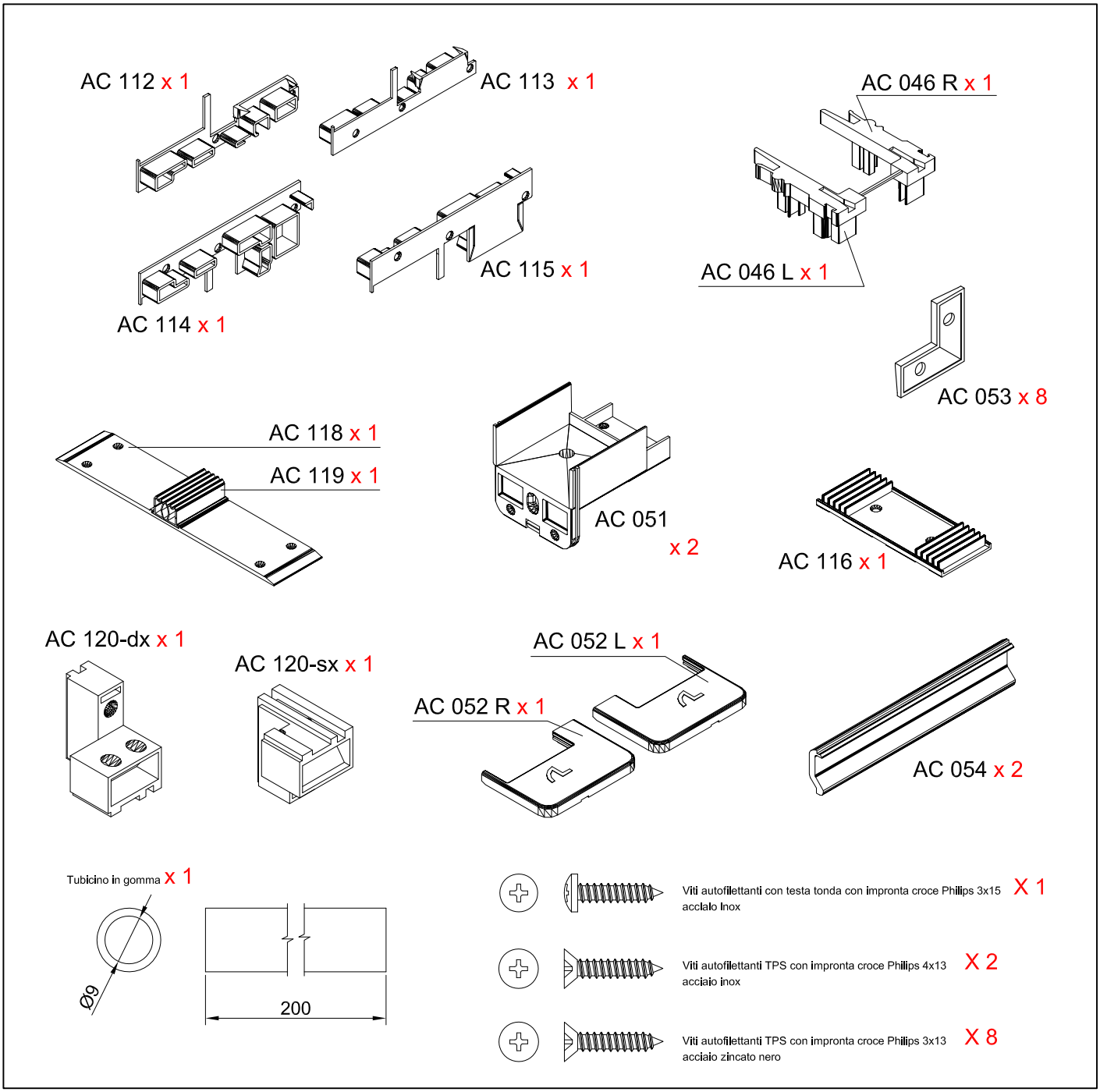


Profilati, accessori e guarnizioni di questa info prodotto sono di proprietà ALsistem, titolare di tutti i diritti di esclusiva.

Scopri tutta la gamma su **alsistem.com**

| Sirio 50 | Persiana | Smart 30 | Planet 45 | Planet 50TT | Planet 62TT | Planet 72HT | Matic 50 | Matic 62 | Matic 72 | Nathura 59 | Nathura 70 | Nathura 82 | Nathura 92 | Elite Door 72 | Concept 65 | Slide 60 | Slide 65 | Slide 80 | Slide 106 | Slide Wood 160 | Top Slide 160 | Top Slide Wood 214 | Global 45 |
|---|---|---|---|---|---|---|---|---|---|---|---|---|---|---|---|---|---|---|---|---|---|---|---|
| | | | | | | | | | | | | | | | | | | | | | X | | |

# Info Prodotto 1403

18 Febbraio 2014

Oltre al nuovo kit elementi plastici bisogna utilizzare il kit spugne ACP 9035.
Adattare la spugna AC045 tagliandola come indicato nel disegno sottostante.

## ACP 9035

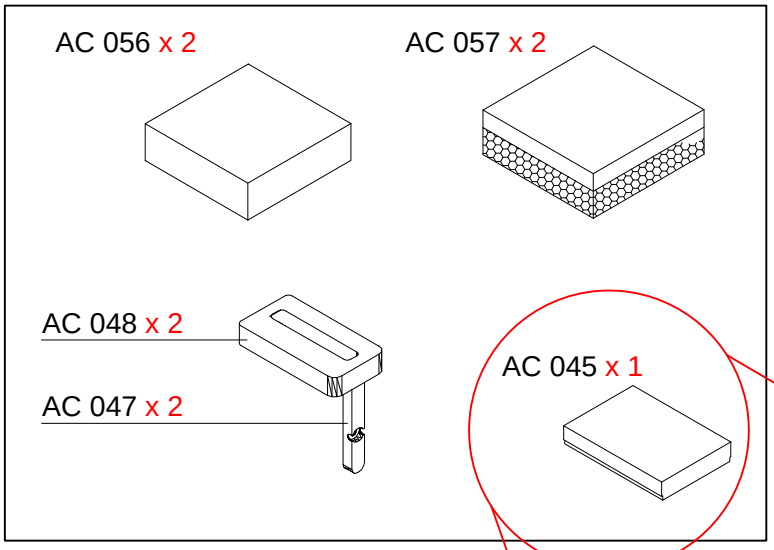


N.B.: Con questa nuova tipologia alcuni componenti del kit saranno inutilizzati.
I componenti non utilizzati sono:
- n°1 AC 056
- n°1 AC 057
- n°1 AC 047
- n°1 AC 048

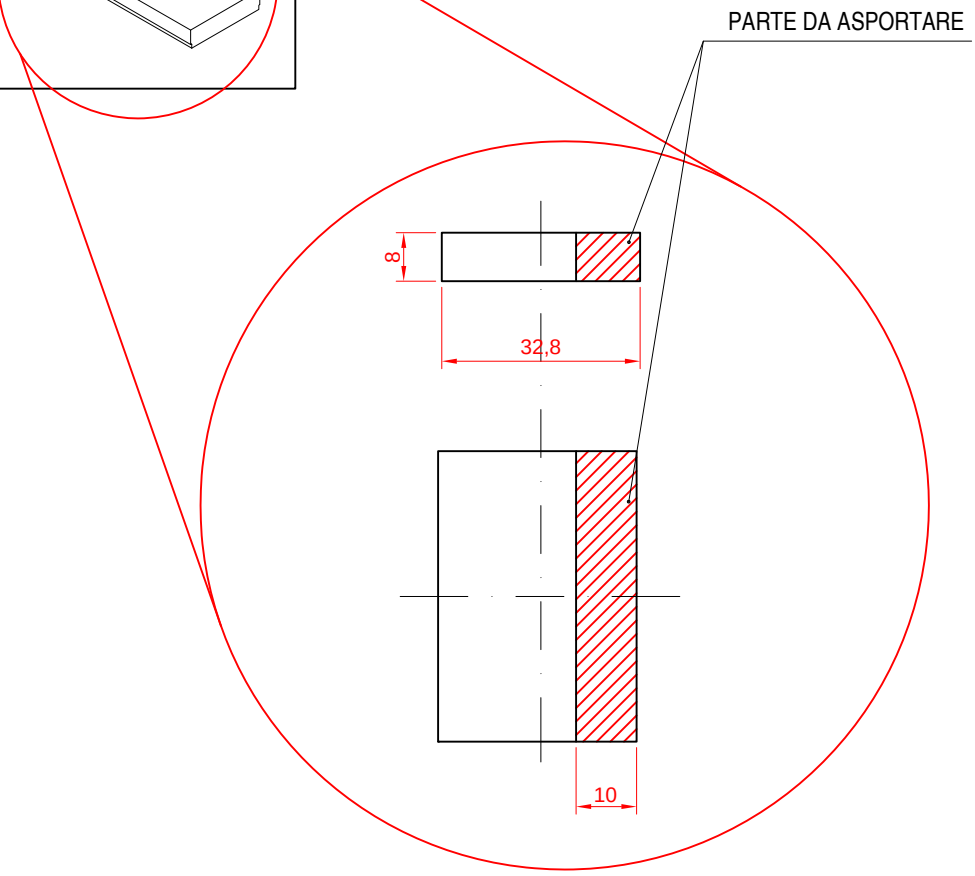


Profilati, accessori e guarnizioni di questa info prodotto sono di proprietà ALsistem, titolare di tutti i diritti di esclusiva.

Scopri tutta la gamma su **alsistem.com**

| | |
|---|---|
| Sirio 50 | |
| Persiana | |
| Smart 30 | |
| Planet 45 | |
| Planet 50TT | |
| Planet 62TT | |
| Planet 72HT | |
| Matic 50 | |
| Matic 62 | |
| Matic 72 | |
| Nathura 59 | |
| Nathura 70 | |
| Nathura 82 | |
| Nathura 92 | |
| Elite Door 72 | |
| Concept 65 | |
| Slide 60 | |
| Slide 65 | |
| Slide 80 | |
| Slide 106 | |
| Slide Wood 160 | |
| Top Slide 160 | X |
| Top Slide Wood 214 | |
| Global 45 | |

# Info Prodotto 1403

18 Febbraio 2014

## Lavorazioni:

1

Gruppo frese MCT PL 27 PT per montante fisso centrale

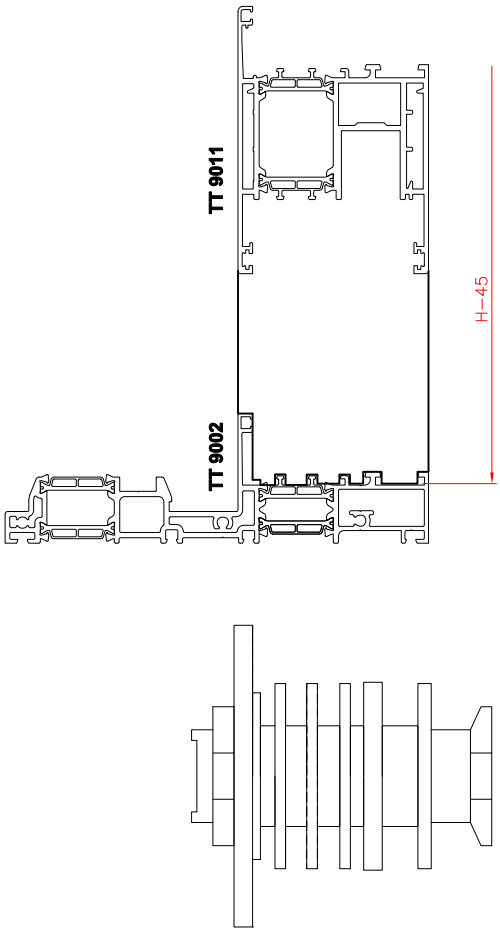


2

Lavorazione su profilo SL 20913.
Effettuare sia nella parte inferiore che in quella superiore del profilo.

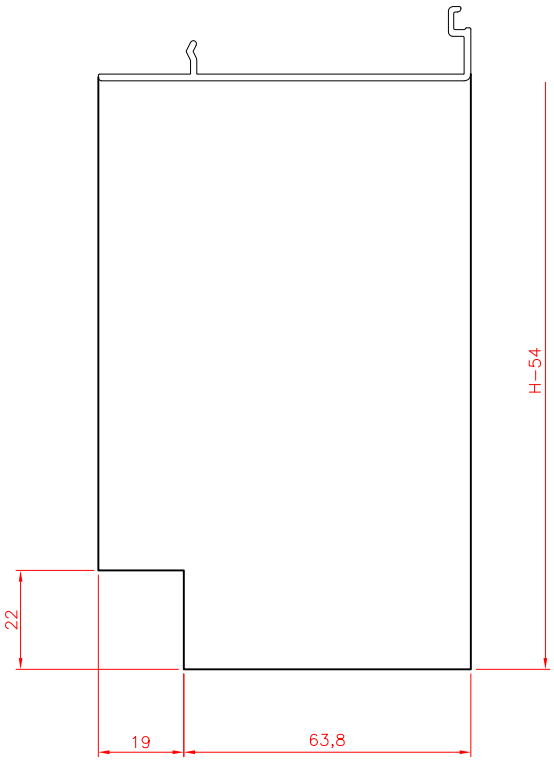


Profilati, accessori e guarnizioni di questa info prodotto sono di proprietà ALsistem, titolare di tutti i diritti di esclusiva.

Scopri tutta la gamma su **alsistem.com**

| | |
|---|---|
| Sirio 50 | |
| Persiana | |
| Smart 30 | |
| Planet 45 | |
| Planet 50TT | |
| Planet 62TT | |
| Planet 72HT | |
| Matic 50 | |
| Matic 62 | |
| Matic 72 | |
| Nathura 59 | |
| Nathura 70 | |
| Nathura 82 | |
| Nathura 92 | |
| Elite Door 72 | |
| Concept 65 | |
| Slide 60 | |
| Slide 65 | |
| Slide 80 | |
| Slide 106 | |
| Slide Wood 160 | |
| Top Slide 160 | X |
| Top Slide Wood 214 | |
| Global 45 | |

# Info Prodotto 1403

18 Febbraio 2014

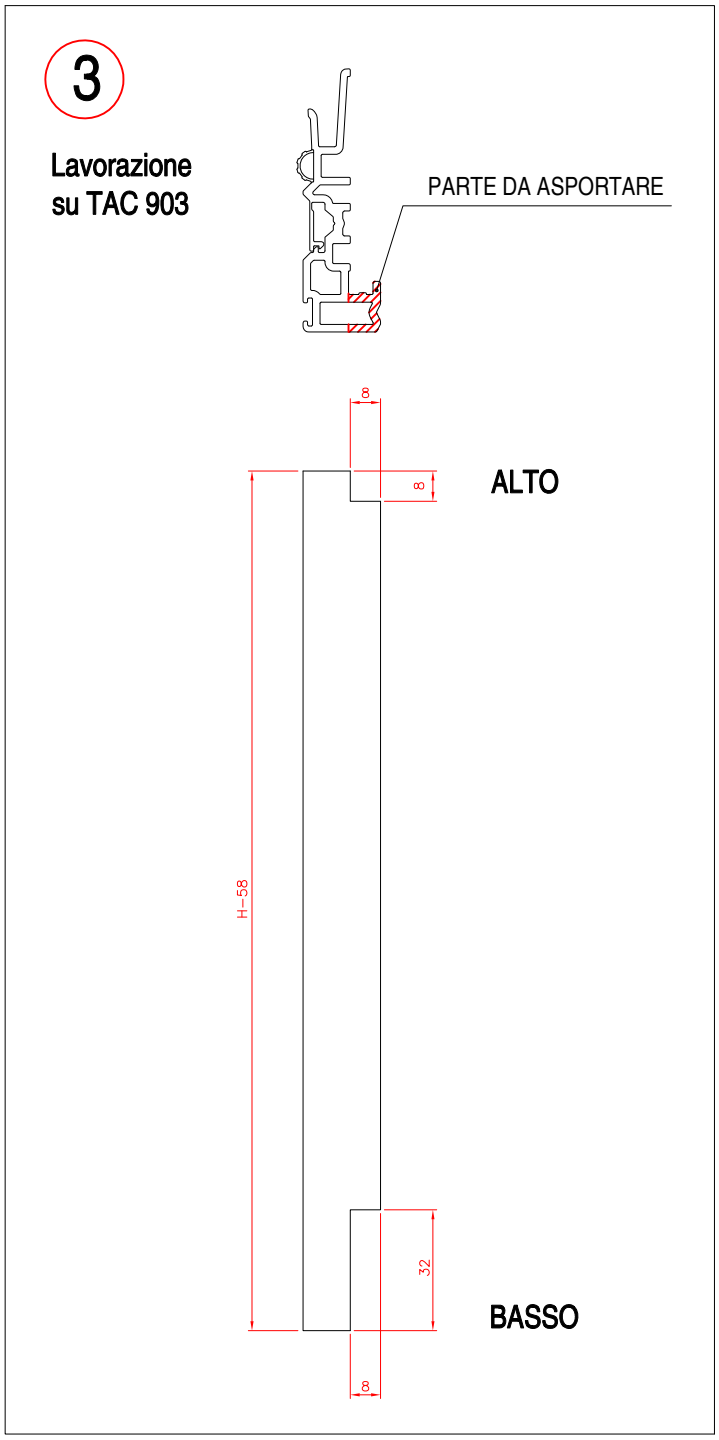


Profilati, accessori e guarnizioni di questa info prodotto
sono di proprietà ALsistem, titolare di tutti i diritti di esclusiva.

Scopri tutta la gamma su **alsistem.com**

| | |
|---|---|
| Sirio 50 | |
| Persiana | |
| Smart 30 | |
| Planet 45 | |
| Planet 50TT | |
| Planet 62TT | |
| Planet 72HT | |
| Matic 50 | |
| Matic 62 | |
| Matic 72 | |
| Nathura 59 | |
| Nathura 70 | |
| Nathura 82 | |
| Nathura 92 | |
| Elite Door 72 | |
| Concept 65 | |
| Slide 60 | |
| Slide 65 | |
| Slide 80 | |
| Slide 106 | |
| Slide Wood 160 | |
| Top Slide 160 | X |
| Top Slide Wood 214 | |
| Global 45 | |

# Info Prodotto 1403

18 Febbraio 2014

## Istruzioni di montaggio:

Per la realizzazione della nuova tipologia di serramento i montaggi dell'anta sono gli stessi presenti sul catalogo TopSlide160.

L'unico nuovo articolo (AC120) presente nel kit ACP 9043, che serve per il fissaggio del montante anta fisso, va montato seguendo le istruzioni riportate qui sotto:

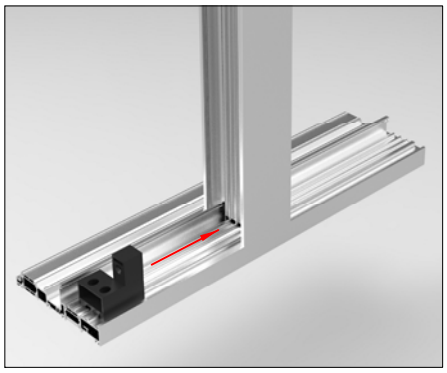

① Dopo aver intestato il montante anta TT9012, posizionare l'accessorio come da immagine sopra

② Bloccare l'accessorio ai profili in alluminio con le viti di fissaggio

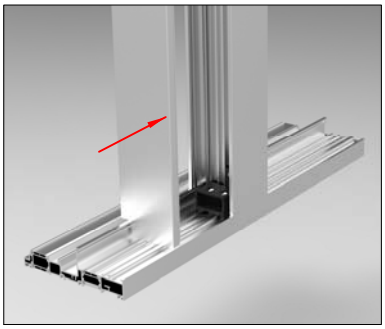

④ Dopo aver posizionato l'incontro centrale TAC 903, inserire il profilo SL 20913

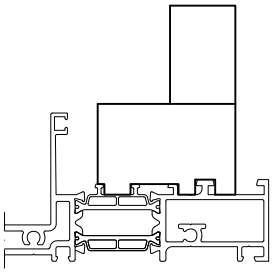

① Inserire l'accessorio come da disegno

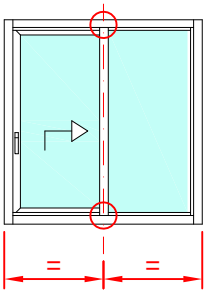


③ Eseguire la stessa procedura per l'aggancio al profilo superiore

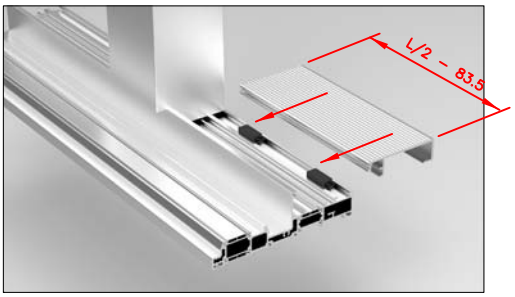


⑤ Inserire il profilo coprisoglia SL 20910 facendolo scattare nelle clip fermavetro ACP 50122 poste sul profilo soglia

Profilati, accessori e guarnizioni di questa info prodotto sono di proprietà ALsistem, titolare di tutti i diritti di esclusiva.

Scopri tutta la gamma su **alsistem.com**

| | | | | | | | | | | | | | | | | | | | | | | | |
|---|---|---|---|---|---|---|---|---|---|---|---|---|---|---|---|---|---|---|---|---|---|---|---|
| Sirio 50 | Persiana | Smart 30 | Planet 45 | Planet 50TT | Planet 62TT | Planet 72HT | Matic 50 | Matic 62 | Matic 72 | Nathura 59 | Nathura 70 | Nathura 82 | Nathura 92 | Elite Door 72 | Concept 65 | Slide 60 | Slide 65 | Slide 80 | Slide 106 | Slide Wood 160 | Top Slide 160 | Top Slide Wood 214 | Global 45 |
| | | | | | | | | | | | | | | | | | | | | | X | | |