CALCOLO TRASMITTANZA TERMICA CASSONETTI

con il metodo ISO 10077-2:2017 - Radiosity

Tipologia: cassonetto monoblocco in lamiera a ispezione frontale, ventilato

SENZA COIBENTAZIONE
TAV. 10

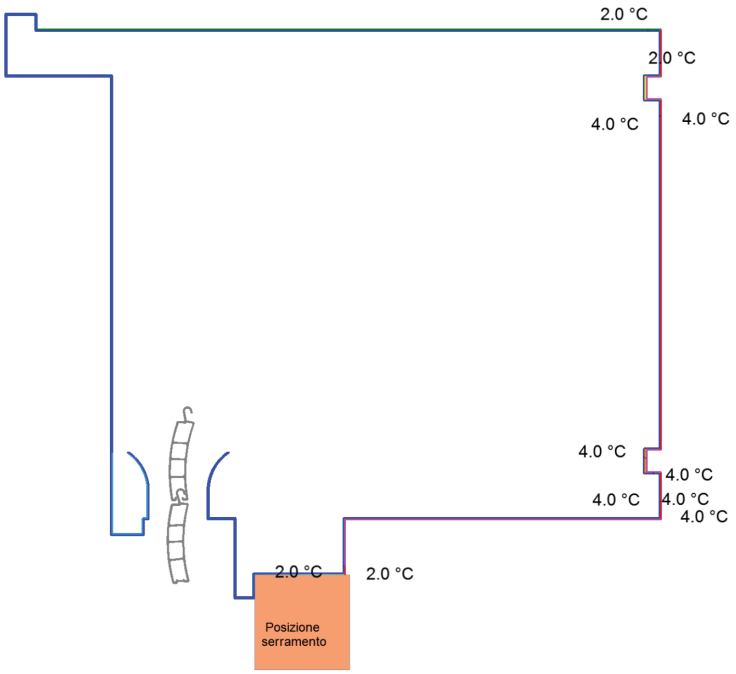

Trasmittanza Usb: 8.6 W/m²K

Materiali

Nome	λx [W/mK]	ε	Colore
Adiabatico	0.0000	0.900	
Trasparente	0.5000	0.900	
Acciaio	50.0000	0.900	

Risultato della simulazione

Conduttanza termica bidimensionale L2D:	2.9705 W/mK
Flusso termico bidimensionale Φ:	59.4102 W/m
Errore flusso:	0.000001
Triangoli:	6878

Condizioni ai contorni

Nome	Col.	T Aria [°C]	R [m²K/W]
Interno		20.000	0.1300
Esterno		0.000	0.0400
Adiabatico		-	-
Rsi maggiorata		20.000	0.2000
Rs cavità esterne		0.000	0.3000

Calcoli:	Ing. Piero Berlanda	File:	Renova - soluzione 10
Data:	01/02/2019	Software:	Frame Simulator - 4.0.4 b809 64bit